PRUŽNE GRAĐEVINE

Međimurska 4, 10 000 ZAGREB

e-mail: prg@prg.hr web: www.prg.hr

POSLOVNO PODRUČJE REMONT PRUGA
POZIV ZA DOSTAVU PONUDA EBN 41463

Naš znak: A.K.4.3.
P.N. Br.: 101/094/25
Ur.Br.: 313-25-1
EBN: 41463
Datum: 14.02.2025.

Vrsta postupka nabave: Otvoreni postupak nabave

1. PODACI O PREDMETU NABAVE

Redni broj	Opis predmet nabave	Jedinica mjere	Količina
1.	Vezica za klasični sastav tračnica tipa 60E1 G1.044/1	kom	1200
2.	Spojni vijak M27x145 s četverokutnom glavom s maticom G1.274/1	kom	1200
3.	Naprava protiv klizanja tračnica za tračnice tipa 60E1 G1.343/1	kom	1584

Napomena:

- Uz ponudu je potrebno dostaviti atestnu dokumentaciju
- Potrebno je dostaviti potvrdu da je ponuditelj izmirio sve obveze prema državi i njenim institucijama (dospjele porezne obveze i doprinosi za mirovinsko i zdravstveno) te potvrdu da ponuditelj nije u blokadi zadnjih 30 dana.

Procijenjena vrijednost nabave: 65.000,00 EUR bez PDV - a

Osoba zadužena za kontakt: Dario Brletić, mob: 099/263 5061, dario.brletic@prg.hr

2. SADRŽAJ PONUDE:

PONUDA treba sadržavati:

1. Jedinične cijene bez PDV-a, FCA Kolodvor Turopolje
2. Ukupnu vrijednost ponude
3. Rok isporuke – od 06. mj. 2025. god.
4. Uvjete i način plaćanja
5. Opciju ponude (ne kraću od 60 dana)

PRUŽNE GRAĐEVINE

Međimurska 4, 10 000 ZAGREB

e-mail: prg@prg.hr web: www.prg.hr

3. NAČIN I ROK ZA DOSTAVU PONUDE

- Rok za dostavu ponuda je do **21.02.2025.** god. do **13:30 sati (kada će biti održano javno otvaranje ponuda)** na adresi Trg Francuske Republike 13, 10000 Zagreb.
- Otvaranju mogu prisustvovati ovlašteni predstavnici ponuditelja.
- Ponudu dostavite u zatvorenoj omotnici s naznakom: **« NE OTVARAJ ! PONUDA ZA PN 101/094/25«**

Ponude koje ne sadrže tražene podatke i one pristigle nakon roka bez obzira na način dostave navedenog ovim upitom neće se uzeti u razmatranje.

Na ovaj postupak ne primjenjuje se Zakon o javnoj nabavi.
Kriterij za odabir ponude je najniža cijena ili ekonomski najpovoljnija ponuda sa stajališta Naručitelja.

Za odabir ponude je dovoljna jedna (1) pristigla ponuda, koja udovoljava svim traženim zahtjevima i uvjetima naručitelja.

Podaci o zaprimljenim ponudama, ponuditeljima i broju ponuda tajni su do objave Odluke o odabiru.

Naručitelj zadržava pravo poništiti ovaj postupak nabave u bilo kojem trenutku, odnosno ne odabrati niti jednu ponudu, a sve bez ikakvih obveza ili naknada bilo koje vrste prema ponuditeljima.

Naručitelj će izvršiti pregled, ocjenu i rangiranje dostavljenih ponuda u razumnom roku te pisanu obavijest o rezultatima nabave (o odabiru najpovoljnije ponude ili poništenju postupka nabave) dostaviti svim ponuditeljima.

SLUŽBA NABAVE

Anđelka Kelić

Anđelka Kelić

Društvo upisano u sudski registar Trgovačkog suda u Zagrebu MBS: 080416334, OIB: 34601781192, MB: 1601636
Predsjednik Uprave: Pero Semren, dipl. ing. prom.
Članovi Uprave: Zvonko Perčin, dipl. ing. građ.; Željko Mihaljević, dipl. ing. prom.; Neven Ivošević, mag.ing.el.
Temeljni kapital: 8.480.748,56 EUR
Poslovna banka: Zagrebačka banka d.d., Zagreb, Trg bana Josipa Jelačića 10, IBAN: HR8123600001102394115

Pružne građevine d.o.o., Međimurska 4, 10 000 ZAGREB
tel: +385 1 3702 301 , 385 1 3909 310 fax: +385 1 4577 726

INTERNA STRUKOVNA NORMA HŽ INFRASTRUKTURE S obvezatnom primjenom od 04.09.2001.	VEZICA ZA KLASIČNI SASTAV TRAČNICA TIPA 60E1	HŽN G1.044/1 Strana 1/1
	Odluka Uprave HŽ broj U-28-37/01 od 04.09.2001. objavljena u Službenom vjesniku HŽ-a broj 7/01 od 17.09.2001.	

MJERILO 1:1

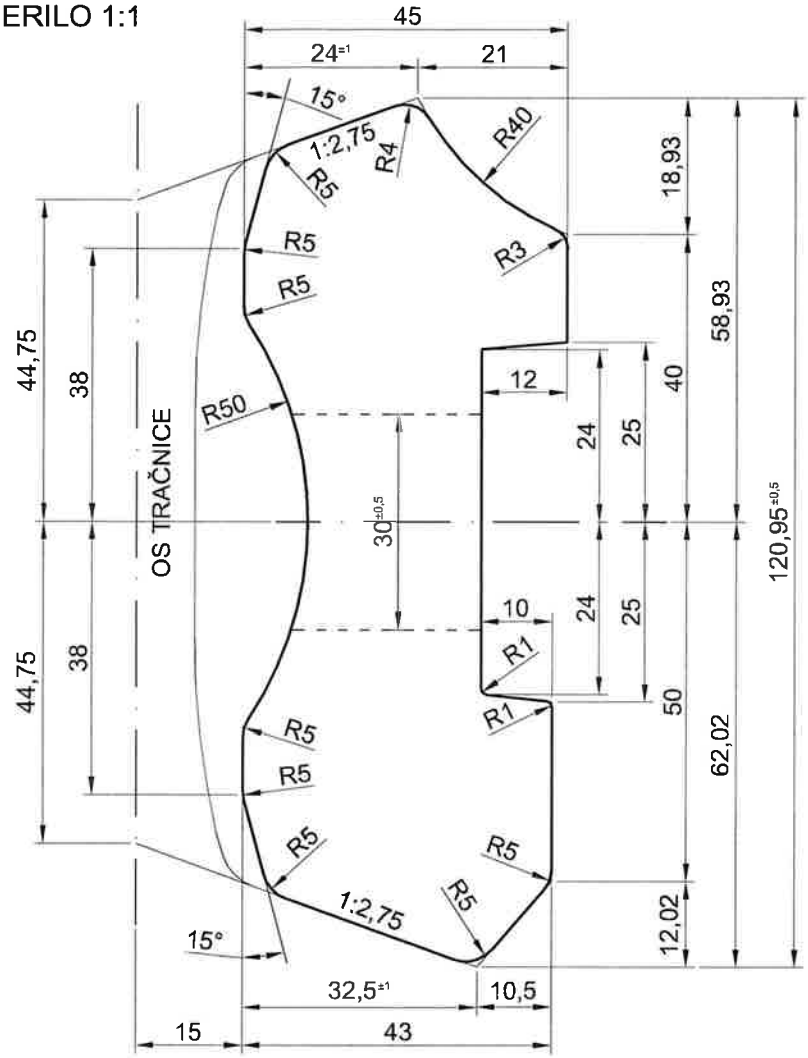

MJERILO 1:5

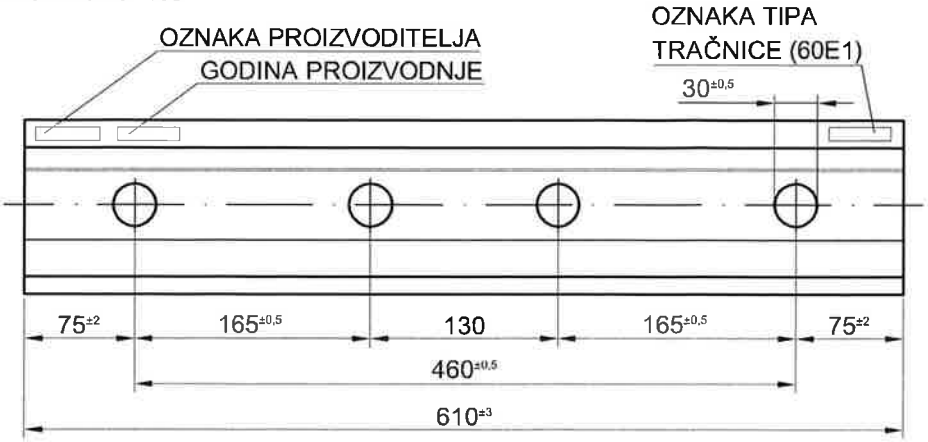

17.02.2009.	HŽ INFRASTRUKTURA	Izmjene

INTERNA STRUKOVNA NORMA HŽ INFRASTRUKTURE S obvezatnom primjenom od 04.09.2001.	SPOJNI VIJCI M27 SA ČETVEROKUTNOM GLAVOM	HŽN G1.274/1 Strana 1/1
	Odluka Uprave HŽ broj U-28-37/01 od 04.09.2001. objavljena u Službenom vjesniku HŽ-a broj 7/01 od 17.09.2001.	

MJERILO 1:1,5

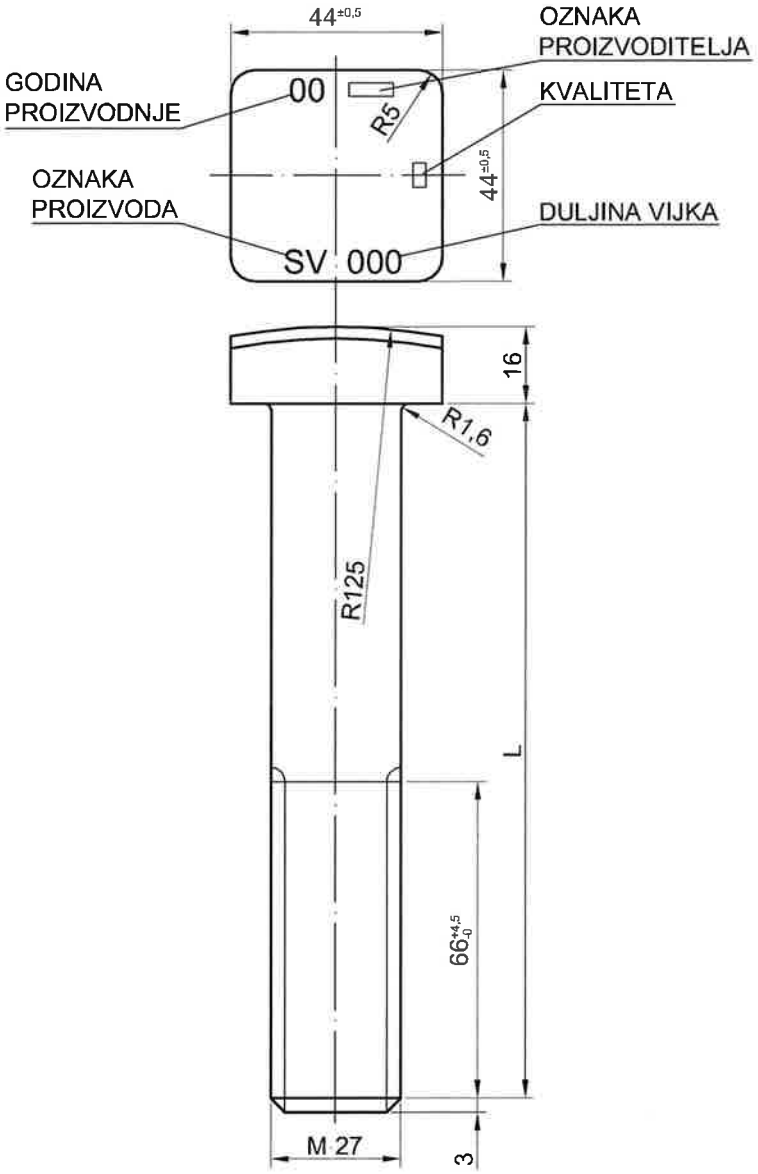

Korak navoja: 3
Oznake moraju biti reljefne visine 1 mm.
Uz vijke koristiti maticu s vijencem.

17.02.2009.	HŽ INFRASTRUKTURA	Izmjene

- ITS G1.343 Naprava protiv klizanja tračnica za tračnice tipa 60E1

INTERNA TEHNIČKA SPECIFIKACIJA HŽ INFRASTRUKTURE d.o.o S obvezatnom primjenom od 30.09.2016.	NAPRAVA PROTIV KLIZANJA TRAČNICA ZA TRAČNICE TIPA 60E1	ITS G1.343 Strana 1/3
	Odluka Uprave HŽ Infrastrukture d.o.o. broj UI-14-11/16 od 24.08.2016. objavljena u Službenom vjesniku HŽI-a broj 5/16 od 30.09.2016.	

1. Predmet specifikacije

1.1. Ova specifikacija propisuje oblik i mjere naprave protiv klizanja tračnica, za tračnice tipa 60E1.

2. Oblik i mjere

2.1. Oblik i mjere naprave moraju odgovarati specifikacijama navedenim na slikama 2, 3, 4 5, 6 i u tablici 1.

Tablica 1

Poz.	Naziv	Kom.	Materijal	Glavne mjere
1	Naprava	1	R.St.44-2	127x128x85
2	Klinasta spojnica	2 (1lijeva 1 desna)	Č.0445	Sukladno slici 5 i 6

Na svim dijelovima izrađenim od lima R.St.44-2 odstraniti koroziju i premazati ih temeljnom bojom.

3. Materijal i izrada

3.1. Materijal i izrada naprave protiv klizanja tračnica po ovoj specifikaciji moraju odgovarati navedenim specifikacijama prema tablici 1.

3.2. Naprava (pozicija 1 u tablici 1) mora biti zaštićena temeljnom bojom.

4. Označavanje

4.1. U tehničkoj i drugoj dokumentaciji, naprava protiv klizanja iz ove specifikacije označava se oznakom:

Naprava protiv klizanja ITS G1.343

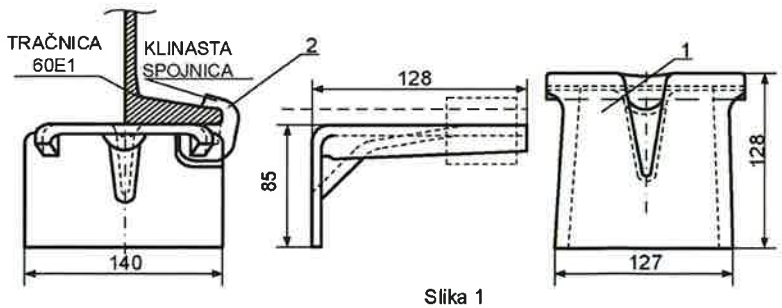

Slika 1

30.09.2016.	HŽ INFRASTRUKTURA	I.Izdanje

Mjere u mm

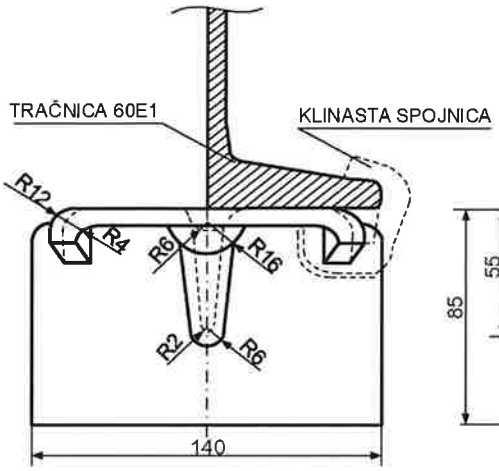

Slika 2

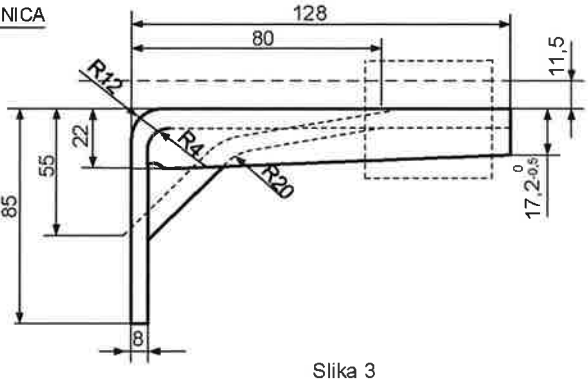

Slika 3

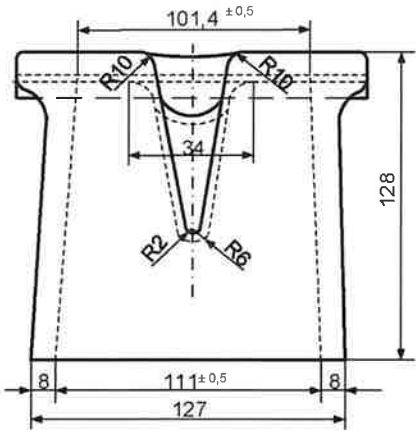

Slika 4

KLINASTA SPOJNICA DESNA

Mjere u mm

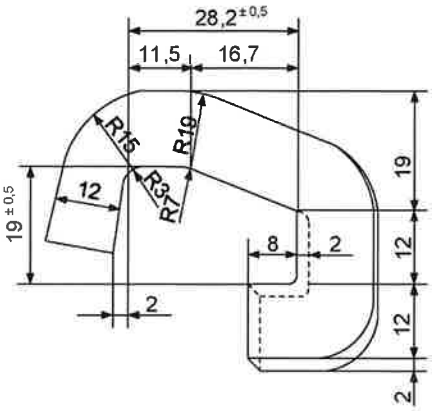

Slika 5

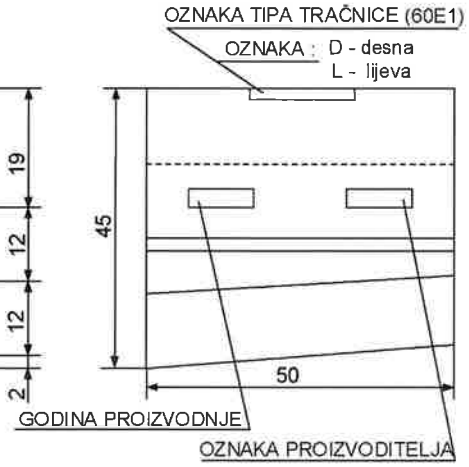

Slika 6