**PRUŽNE GRAĐEVINE**

Međimurska 4, 10 000 ZAGREB

e-mail: prg@prg.hr web: www.prg.hr

***PP REMONT***
**POZIV ZA DOSTAVU PONUDA EBN 37875**

**Naš znak: A.K.4.3.**
**P.N. Br.: 101/455/23**
**Ur.Br.: 1469-23-1**
**EBN: 37875**
**Datum: 16.10.2023.**

**Vrsta postupka nabave:** Otvoreni postupak nabave

## 1. PODACI O PREDMETU NABAVE

| Redni broj | Opis predmeta nabave | Jedinica mjere | Količina |
|---|---|---|---|
| 1. | Nabava i doprema rebraste podložne ploče za tračnicu 49E1, nagiba 1/40, širine 160mm | kom | 834 |
| 2. | Vijak za drveni prag (tirfon) VPD-3 G1.243/1 | kom | 3336 |
| 3. | Pričvrsni vijak oblika T s maticom STV-2 G1.263/1 | kom | 1668 |
| 4. | Elastična pritiskalica tipa SKL 12 G1.225/1 | kom | 1668 |
| 5. | Dvostruki elastični prstenasti podložak DEPP 24 mm G1.302/1 | kom | 3336 |
| 6. | Sintetički podtračnički podlošci SPT49-1 G1.601/1 | kom | 834 |

**Napomena:**

- uz ponudu je potrebno dostaviti atestnu dokumentaciju
- Ponuditelji uz ponudu moraju dostaviti izjavu kojom izjavljuju da će ponuđeno gradivo isporučiti sukladno tehničkim specifikacijama (tehničkim uvjetima)

**Procijenjena vrijednost nabave:** 27.000,00 EUR bez PDV-a

**Osoba zadužena za kontakt:** Dario Brletić, mob: 099/263 5061, dario.brletic@prg.hr

## 2. SADRŽAJ PONUDE:

**PONUDA treba sadržavati:**

1. Jedinične cijene bez PDV-a, FCA istovareno Kolodvorska bb, Zaprešić,
2. Ukupnu vrijednost ponude

**PRUŽNE GRAĐEVINE**

Međimurska 4, 10 000 ZAGREB

e-mail: prg@prg.hr web: www.prg.hr

3. Rok isporuke
4. Uvjete i način plaćanja
5. Opciju ponude ( ne kraću od 60 dana)

**Napomena II.:**

- Potrebno je dostaviti potvrdu da je ponuditelj izmirio sve obveze prema državi i njenim institucijama (dospjele porezne obveze i doprinosi za mirovinsko i zdravstveno) te potvrdu da ponuditelj nije u blokadi zadnjih 30 dana.

## 3. NAČIN I ROK ZA DOSTAVU PONUDE

- Rok za dostavu ponuda je do **23.10.2023.** god. do **12:00 sati (kada će biti održano javno otvaranje ponuda)** na adresi Trg Francuske Republike 13, 10000 Zagreb.
- Otvaranju mogu prisustvovati ovlašteni predstavnici ponuditelja.
- Ponudu dostavite u zatvorenoj omotnici s naznakom: **« NE OTVARAJ ! PONUDA ZA PN 101/455/23«**

Ponude koje ne sadrže tražene podatke i one pristigle nakon roka bez obzira na način dostave navedenog ovim upitom neće se uzeti u razmatranje.

Na ovaj postupak ne primjenjuje se Zakon o javnoj nabavi.
Kriterij za odabir ponude je ekonomski najpovoljnija ponuda sa stajališta Naručitelja.

Za odabir ponude je dovoljna jedna (1) pristigla ponuda, koja udovoljava svim traženim zahtjevima i uvjetima naručitelja.

Podaci o zaprimljenim ponudama, ponuditeljima i broju ponuda tajni su do objave Odluke o odabiru.
Naručitelj zadržava pravo poništiti ovaj postupak nabave u bilo kojem trenutku, odnosno ne odabrati niti jednu ponudu, a sve bez ikakvih obveza ili naknada bilo koje vrste prema ponuditeljima.

Naručitelj će izvršiti pregled, ocjenu i rangiranje dostavljenih ponuda u razumnom roku te pisanu obavijest o rezultatima nabave (o odabiru najpovoljnije ponude ili poništenju postupka nabave) dostaviti svim ponuditeljima.

SLUŽBA NABAVE

Anđelka Kelić

Anđelka Kelić

| INTERNA STRUKOVNA NORMA HŽ INFRASTRUKTURE<br><br>S obvezatnom primjenom od 04.09.2001. | REBRASTA PODLOŽNA PLOČA ZA TRAČNICE TIPA S-45, 49E1 I 54E2 (NA DRVENOM PRAGU), NAGIBA 1:40, ŠIRINE 160 mm | HŽN G1.108/2<br>Strana 1/2 |
|---|---|---|
| | Odluka Uprave HŽ broj U-28-37/01 od 04.09.2001. objavljena u Službenom vjesniku HŽ-a broj 7/01 od 17.09.2001. | |

MJERILO 1:2,5

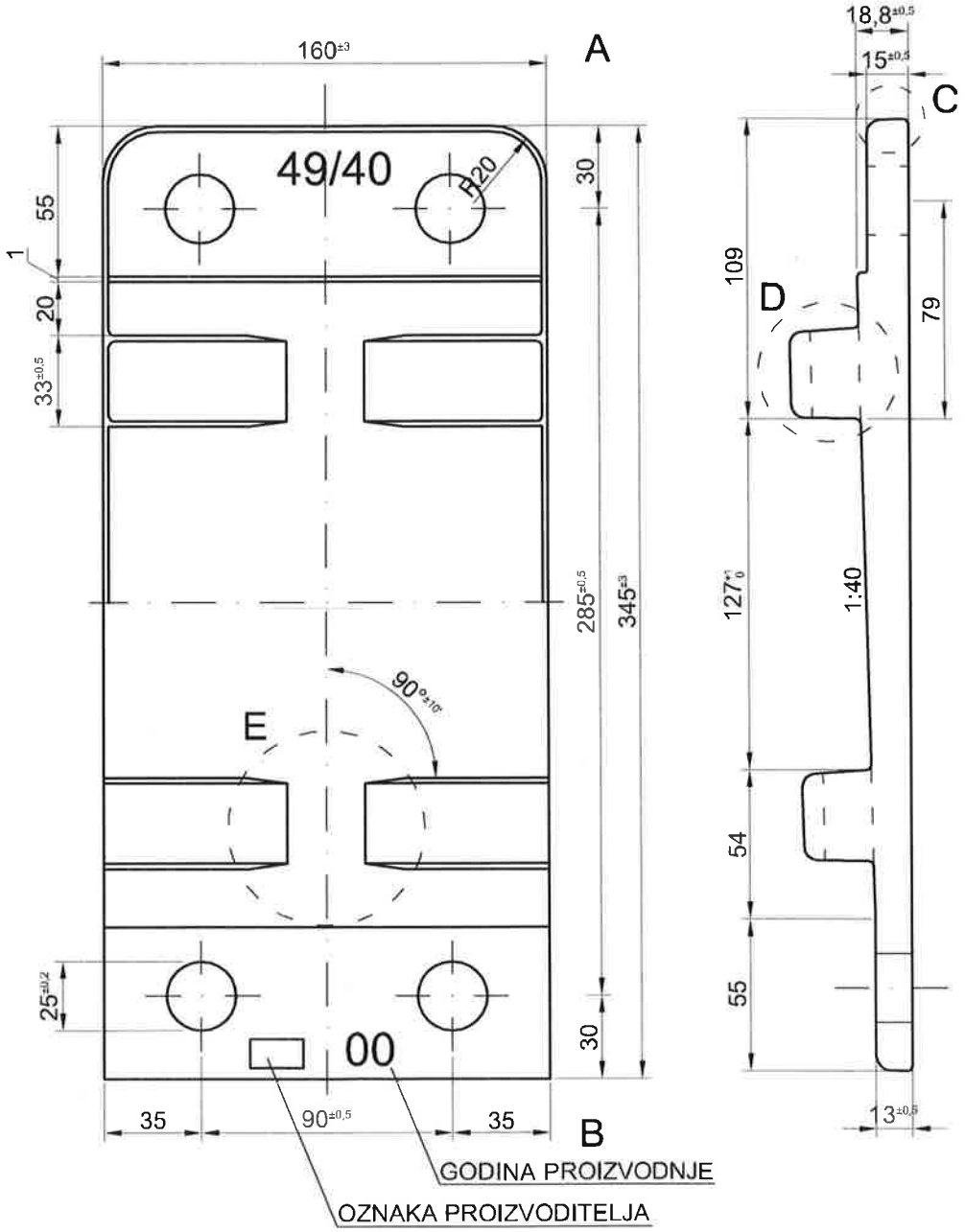


A - kovana izvedba
B - valjana izvedba
Oznake su reljefne, visine 1 mm.

| 23.02.2009. | HŽ INFRASTRUKTURA | Izmjene |
|---|---|---|

# DETALJI

MJERILO 1:1

C

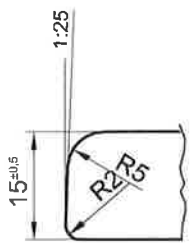


D

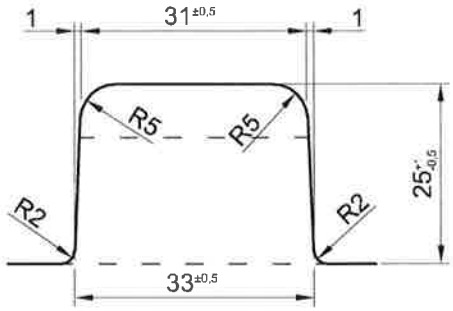


E

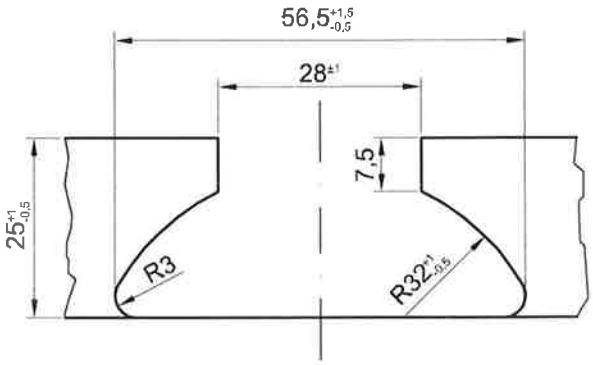


| MATERIJAL | ČELIK |
|---|---|
| $\sigma_M$ | 420 - 500 N/mm² |
| $\sigma_T$ | > 240 N/mm² |
| $\delta$ | > 22 % |

| INTERNA STRUKOVNA NORMA HŽ INFRASTRUKTURE<br><br>S obvezatnom primjenom od 04.09.2001. | VIJCI ZA DRVENI PRAG (TIRFONI)<br>VPD 1, 2, 3, 4, 5 | HŽN G1.243/1<br>Strana 1/2 |
|---|---|---|
| | Odluka Uprave HŽ broj U-28-37/01 od 04.09.2001.<br>objavljena u Službenom vjesniku HŽ-a broj 7/01 od 17.09.2001. | |

MJERILO 1:1,5

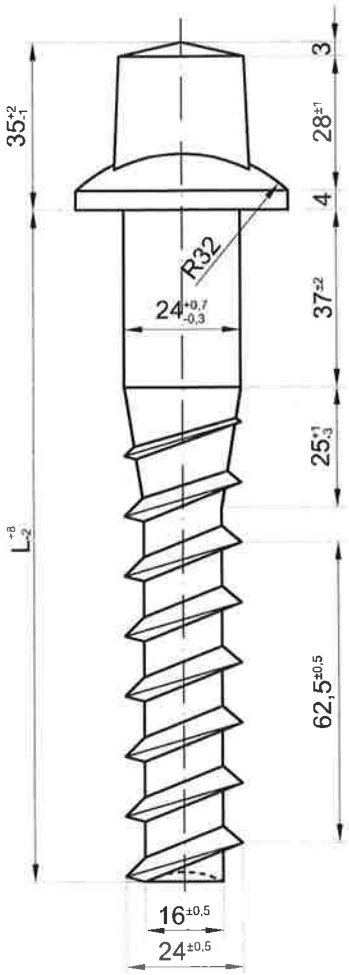


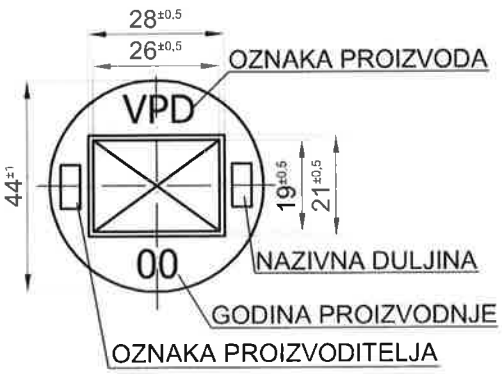


| 24.01.2008. | HŽ INFRASTRUKTURA | Izmjene |
|---|---|---|

# DETALJ

MJERILO 2:1

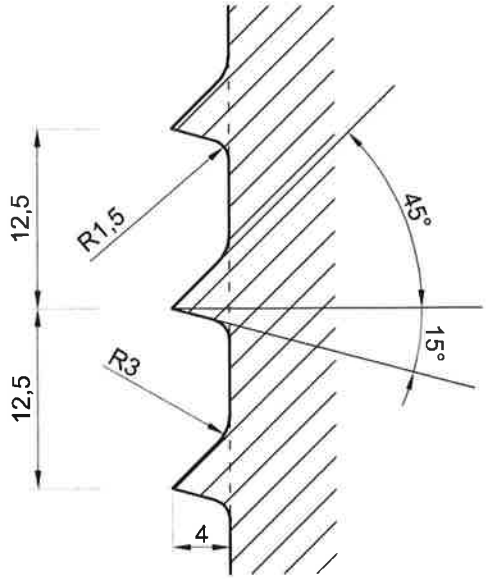


| OZNAKA | NAZIVNA DULJINA (mm) | L (mm) | MASA (kg/kom) |
|---|---|---|---|
| VPD-1 | 140 | 132 | 0,528 |
| VPD-2 | 150 | 142 | 0,538 |
| VPD-3 | 160 | 152 | 0,548 |
| VPD-4 | 170 | 162 | 0,558 |
| VPD-5 | 180 | 172 | 0,568 |

Kvaliteta materijala 5.6
Reljefne oznake visine 1 mm

| INTERNA STRUKOVNA NORMA HŽ INFRASTRUKTURE<br><br>S obvezatnom primjenom od 04.09.2001. | PRIČVRSNI VIJCI OBLIKA T S MATICOM | HŽN G1.263/1<br>Strana 1/2 |
|---|---|---|
| | Odluka Uprave HŽ broj U-28-37/01 od 04.09.2001.<br>objavljena u Službenom vjesniku HŽ-a broj 7/01 od 17.09.2001. | |

MJERILO 1:1

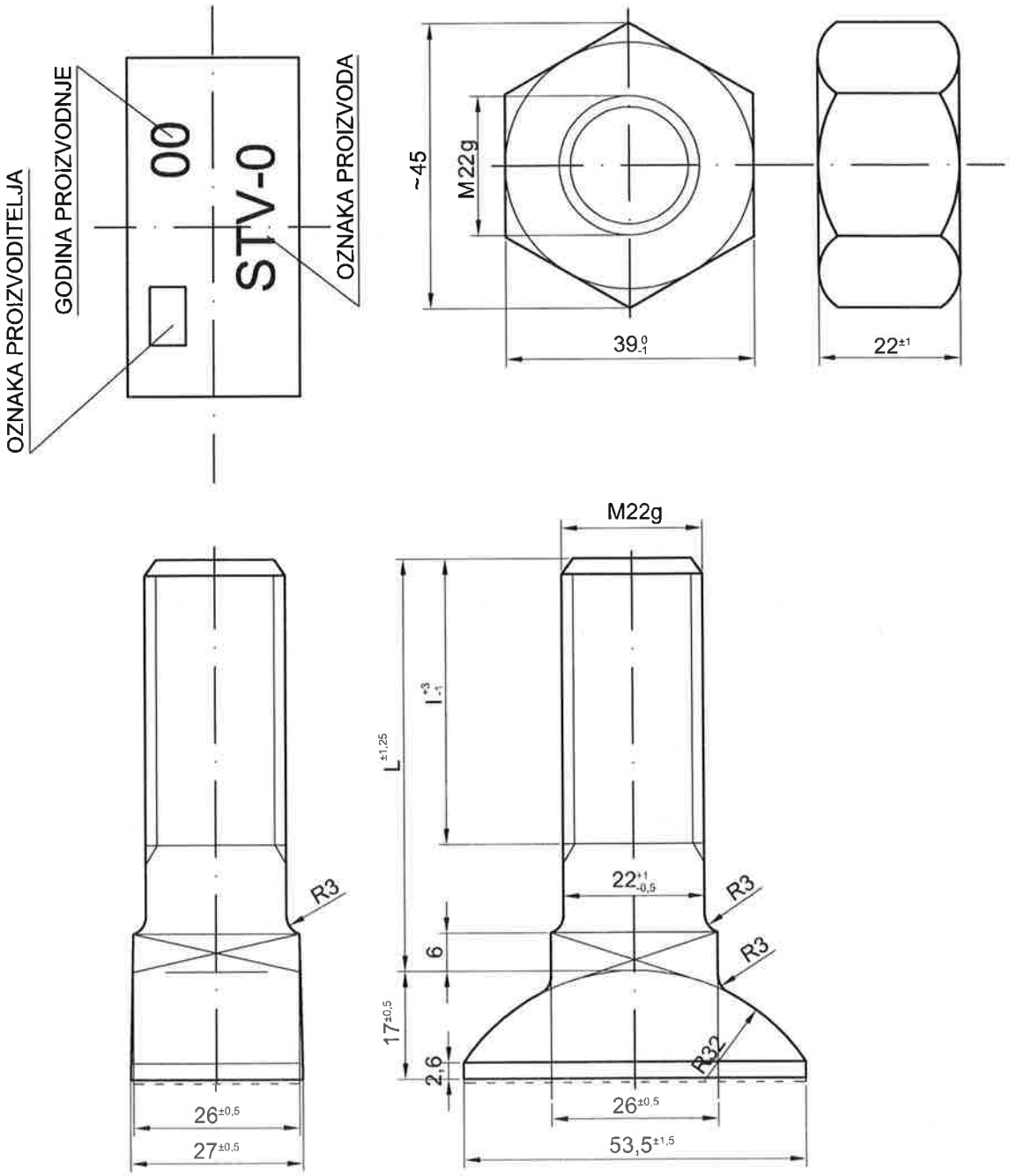


| 24.01.2008. | HŽ INFRASTRUKTURA | Izmjene |
|---|---|---|

| OZNAKA | PRIMJENA | KAKVOĆA | | l | L | MASA (kg/kom) |
|---|---|---|---|---|---|---|
| | | STV | M | | | |
| STV-1 | 'K' pribor s DEPP | 4.6 | 5 | 45 | 65 | 0,503 |
| STV-2 | SKL2, SKL3, SKL12 | 4.6 | 5 | 40 | 55 | 0,469 |
| pocinčani STV-2 | skretnice na betonskim pragovima | 8.8 | 8 | 40 | 55 | 0,478 |
| STV-3 | skretnice | 4.6 | 5 | 45 | 90 | 0,577 |

Oznaka proizvoditelja, godina proizvodnje i oznaka proizvoda moraju biti reljefne, visine 1 mm.

| INTERNA STRUKOVNA NORMA HŽ INFRASTRUKTURE<br><br>S obvezatnom primjenom od 04.09.2001. | ELASTIČNA PRITISKALICA TIPA SKL12 | HŽN G1.225/1<br>Strana 1/4 |
|---|---|---|
| | Odluka Uprave HŽ broj U-28-37/01 od 04.09.2001.<br>objavljena u Službenom vjesniku HŽ-a broj 7/01 od 17.09.2001. | |

MJERILO 1:2

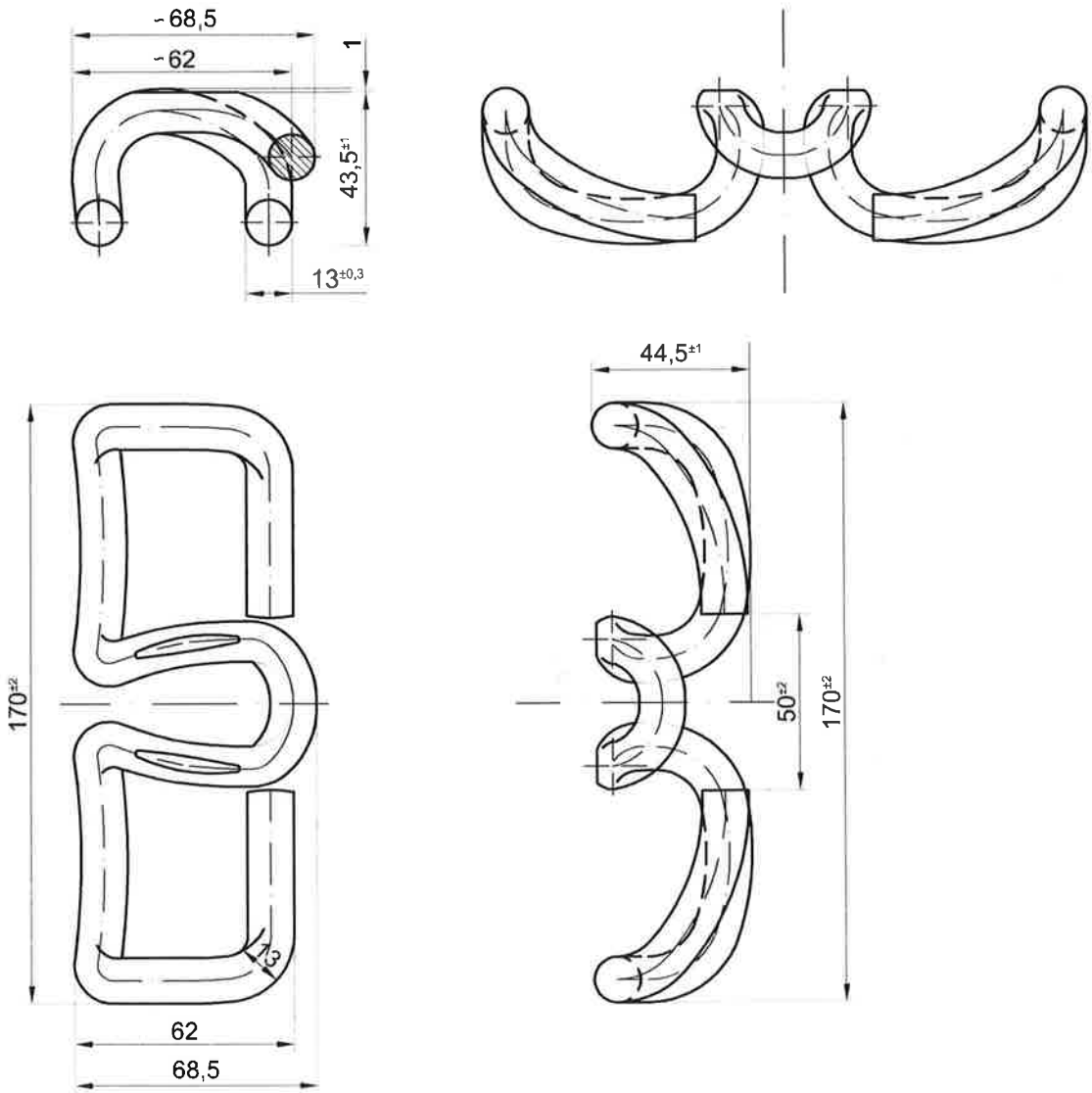


| 03.11.2008. | HŽ INFRASTRUKTURA | Izmjene |
|---|---|---|

MJERILO 1:1

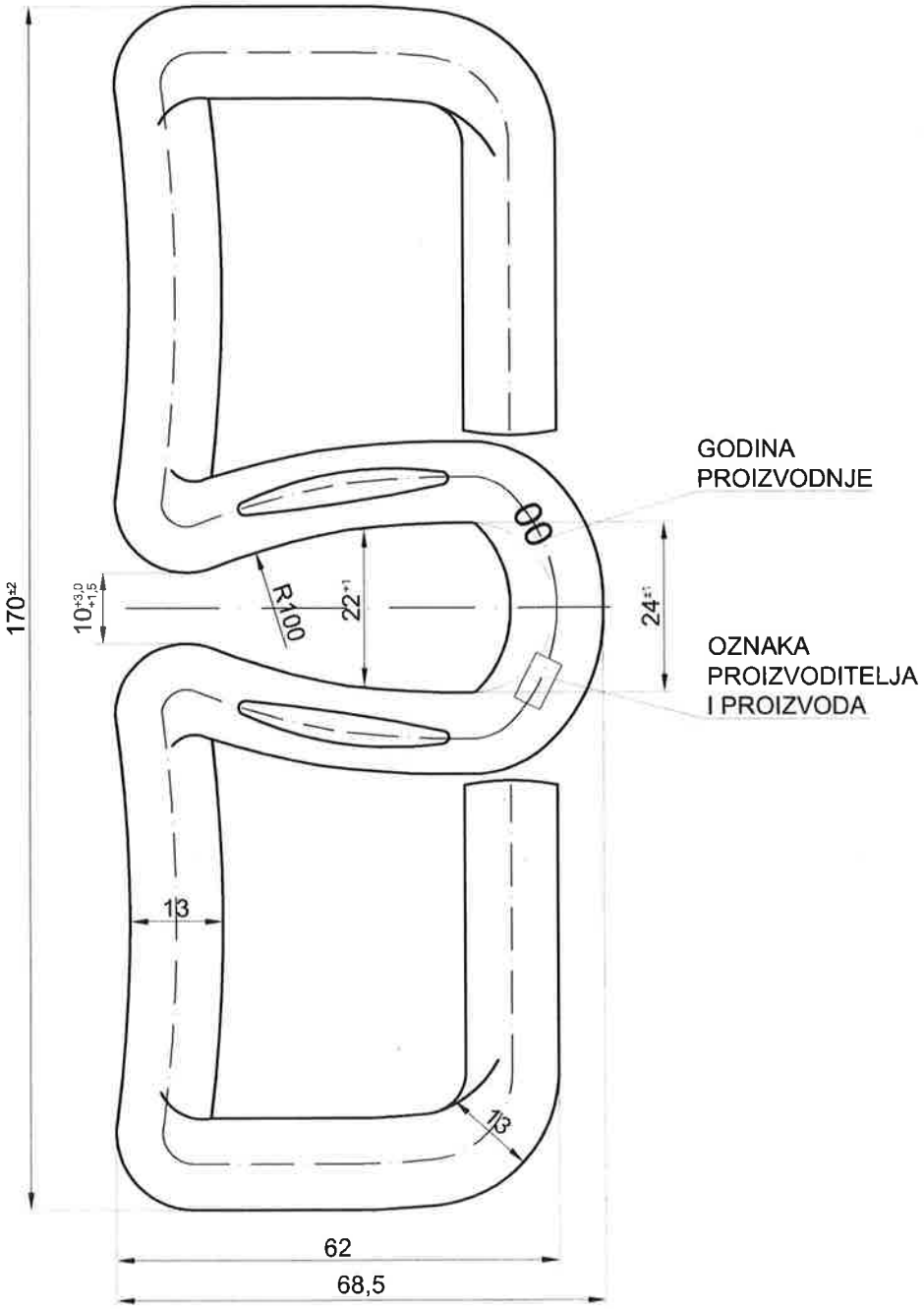
GODINA
PROIZVODNJE
OZNAKA
PROIZVODITELJA
I PROIZVODA
170±2
10+3,0 +1,5
R100
22+1
24±1
13
13
62
68,5

MJERILO 1:1

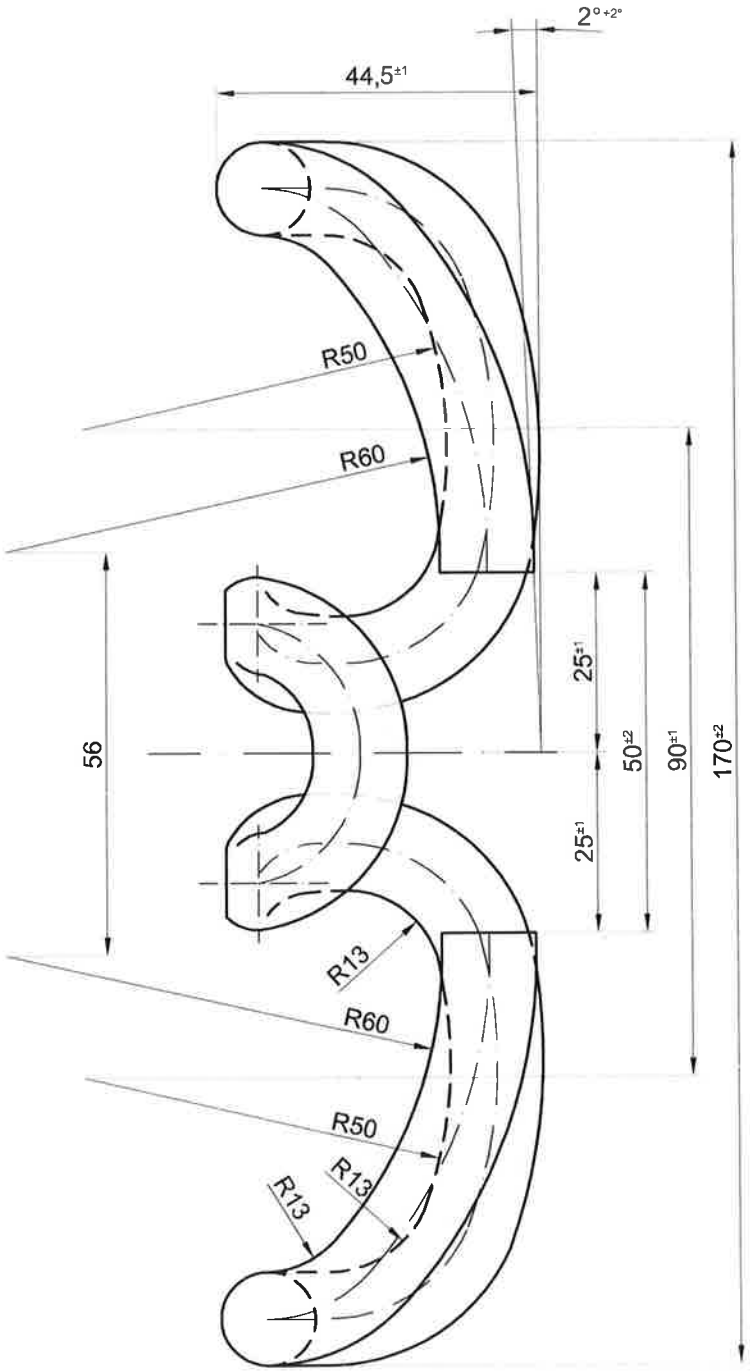

MJERILO 1:1

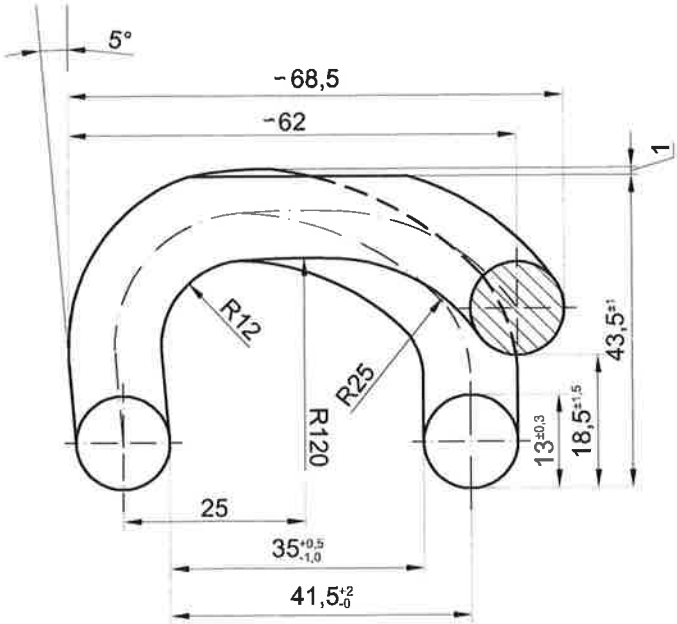

| INTERNA STRUKOVNA NORMA HŽ INFRASTRUKTURE<br><br>S obvezatnom primjenom od 04.09.2001. | DVOSTRUKI ELASTIČNI PRSTENASTI PODLOŽAK DEPP 24 mm | HŽN G1.302/1<br>Strana 1/1 |
|---|---|---|
| | Odluka Uprave HŽ broj U-28-37/01 od 04.09.2001.<br>objavljena u Službenom vjesniku HŽ-a broj 7/01 od 17.09.2001. | |

MJERILO 1:1

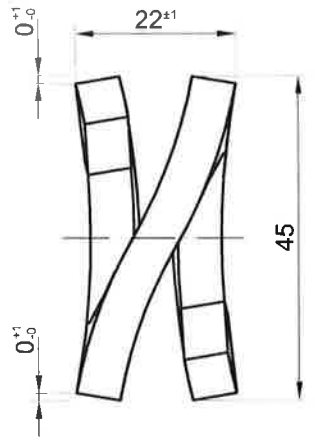


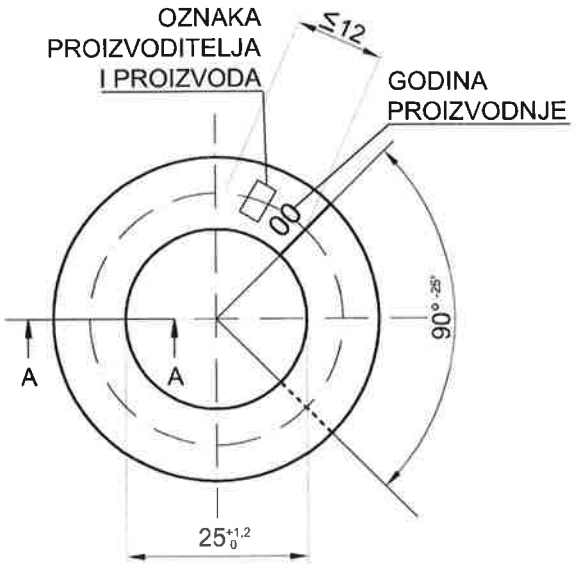


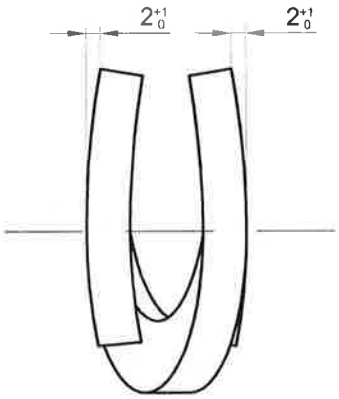


PRESJEK A - A

MJERILO 2:1

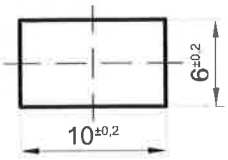


Masa: 0,090 kg/kom

| 24.01.2008. | HŽ INFRASTRUKTURA | Izmjene |
|---|---|---|

| INTERNA STRUKOVNA NORMA HŽ INFRASTRUKTURE<br><br>S obvezatnom primjenom od 04.09.2001. | SINTETIČKI PODTRAČNIČKI PODLOŠCI | HŽN G1.601/1<br>Strana 1/1 |
|---|---|---|
| | Odluka Uprave HŽ broj U-28-37/01 od 04.09.2001.<br>objavljena u Službenom vjesniku HŽ-a broj 7/01 od 17.09.2001. | |

MJERILO 1:2

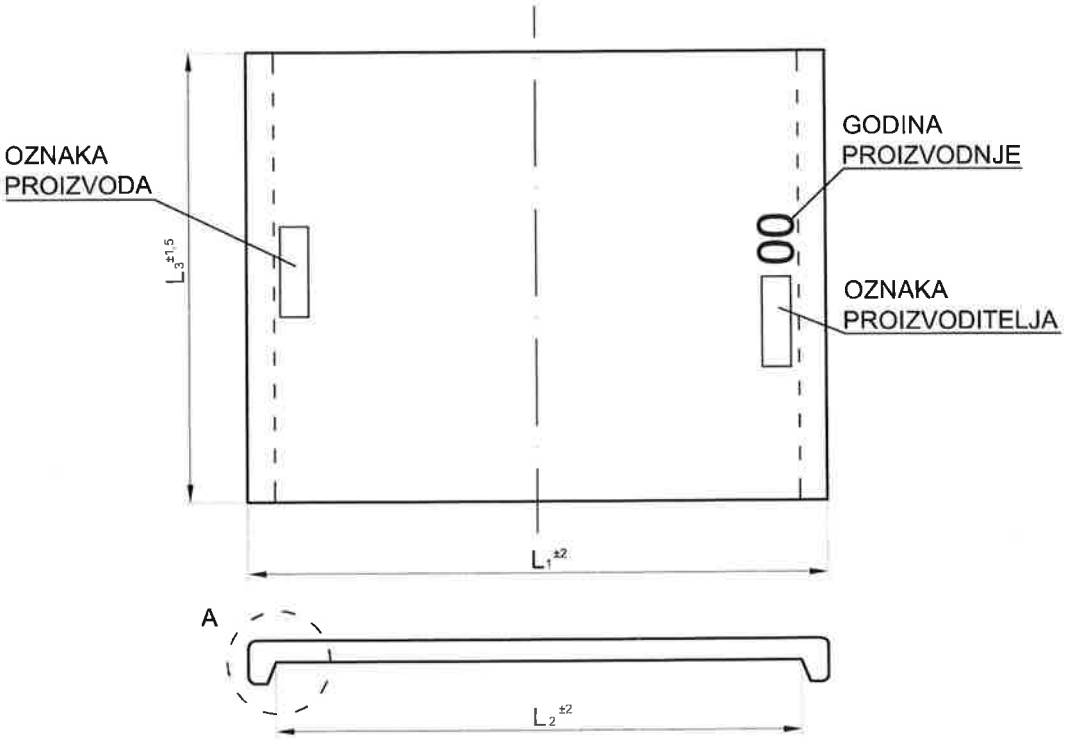


DETALJ 'A'

MJERILO 2:1

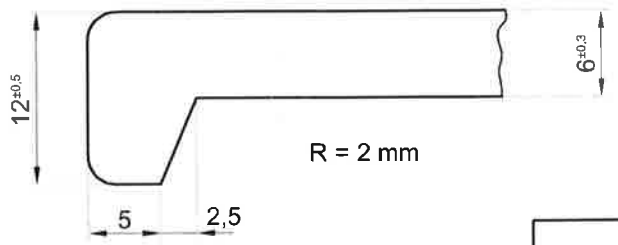


Materijal izrade: EVA - polimer, UV stabiliziran.

| OZNAKA | $L_1$ [mm] | $L_2$ [mm] | $L_3$ [mm] |
|---|---|---|---|
| SPT 49-1 | 160 | 145 | 125 |
| SPT 49-2 | 130 | 115 | 125 |
| SPT 49-3 | 165 | 150 | 125 |
| SPT 49-4 | 180 | 165 | 125 |
| SPT 60-1 | 180 | 165 | 148 |

| 25.01.2008. | HŽ INFRASTRUKTURA | Izmjene |
|---|---|---|