**PRUŽNE GRAĐEVINE**

Međimurska 4, 10 000 ZAGREB

e-mail: prg@prg.hr web: www.prg.hr

***PP REMONT PRUGA***

**POZIV ZA DOSTAVU PONUDA EBN 40080**

**Naš znak: I.P.4.3.**
**P.N. Br.: 101/372/24**
**Ur.Br.: 1327-24-1**
**EBN: 40080**
**Datum: 24.07.2024.**

**Vrsta postupka nabave:** Otvoreni postupak nabave

## 1. PODACI O PREDMETU NABAVE

| Redni broj | Opis predmeta nabave | Jedinica mjere | Količina |
|---|---|---|---|
| 1. | Sintetički podtračnički podlošci SPT60-1 G1.601/1 | kom | 74 |
| 2. | Dvostruki elastični prstenasti podložak DEPP 24 mm G1.302/1 | kom | 296 |
| 3. | Vijak za drveni prag (tirfon) VPD-3 G1.243/1 | kom | 296 |
| 4. | Rebrasta podložna ploča za tračnice tipa 60E1 (na drvenom pragu), nagiba 1:40, širine 160 mm G1.148/1 | kom | 74 |
| 5. | Pričvrsni vijak oblika T s maticom STV-2 G1.263/1 | kom | 148 |
| 6. | Elastična pritiskalica tipa SKL 12 G1.225/1 | kom | 148 |
| 7. | Prstenasti podlošci za kolosiječne vijke PP 6 G1.306/1 | kom | 148 |

**Napomena:** uz ponudu potrebno je dostaviti atestnu dokumentaciju

**Procijenjena vrijednost nabave:** 2.700,00 EUR bez PDV-a

**Osoba zadužena za kontakt:** Dario Brletić, mob: 099/263 5061, dario.brletic@prg.hr

## 2. SADRŽAJ PONUDE:

**PONUDA treba sadržavati:**

1. Jedinične cijene bez PDV-a, FCA ŽK Kloštar
2. Ukupnu vrijednost ponude
3. Rok isporuke – nakon izdavanja narudžbenice
4. Uvjete i način plaćanja
5. Opciju ponude (ne kraću od 60 dana)

## 3. NAČIN I ROK ZA DOSTAVU PONUDE

**PRUŽNE GRAĐEVINE**

Međimurska 4, 10 000 ZAGREB

e-mail: prg@prg.hr web: www.prg.hr

- Rok za dostavu ponuda je do **01.08.2024.** god. do **12:00 sati** na adresi Trg Francuske Republike 13, 10000 Zagreb.
- Ponudu dostavite u zatvorenoj omotnici s naznakom: **« NE OTVARAJ ! PONUDA ZA PN 101/372/24«**

Ponude koje ne sadrže tražene podatke i one pristigle nakon roka bez obzira na način dostave navedenog ovim upitom neće se uzeti u razmatranje.

Na ovaj postupak ne primjenjuje se Zakon o javnoj nabavi. Naručitelj neće javno otvarati ponude. Kriterij za odabir ponude je najniža cijena, ili ekonomski najpovoljnija ponuda sa stajališta Naručitelja.

Za odabir ponude je dovoljna jedna (1) pristigla ponuda, koja udovoljava svim traženim zahtjevima i uvjetima naručitelja.

Podaci o zaprimljenim ponudama, ponuditeljima i broju ponuda tajni su do objave Odluke o odabiru. Naručitelj zadržava pravo poništiti ovaj postupak nabave u bilo kojem trenutku, odnosno ne odabrati niti jednu ponudu, a sve bez ikakvih obveza ili naknada bilo koje vrste prema ponuditeljima.

Naručitelj će izvršiti pregled, ocjenu i rangiranje dostavljenih ponuda u razumnom roku te pisanu obavijest o rezultatima nabave (o odabiru najpovoljnije ponude ili poništenju postupka nabave) dostaviti svim ponuditeljima.

SLUŽBA NABAVE

Iva Paulik

| INTERNA STRUKOVNA NORMA HŽ INFRASTRUKTURE<br><br>S obvezatnom primjenom od 04.09.2001. | SINTETIČKI PODTRAČNIČKI PODLOŠCI | HŽN G1.601/1<br>Strana 1/1 |
|---|---|---|
| | Odluka Uprave HŽ broj U-28-37/01 od 04.09.2001.<br>objavljena u Službenom vjesniku HŽ-a broj 7/01 od 17.09.2001. | |

MJERILO 1:2

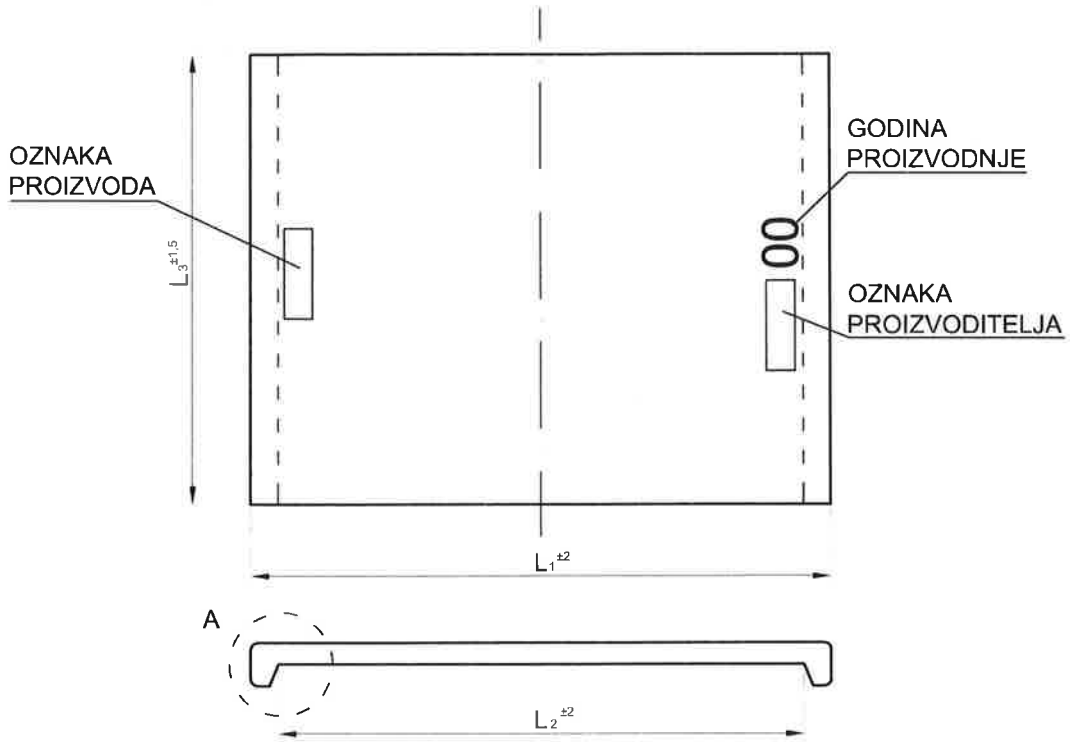


## DETALJ 'A'

MJERILO 2:1

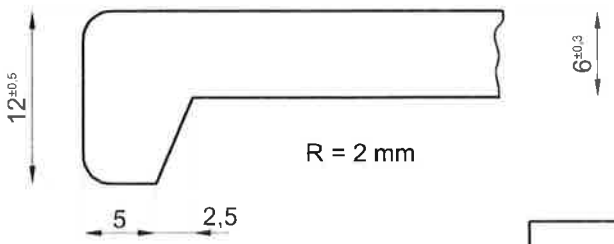


Materijal izrade: EVA - polimer,
UV stabiliziran.

| OZNAKA | $L_1$ [mm] | $L_2$ [mm] | $L_3$ [mm] |
|---|---|---|---|
| SPT 49-1 | 160 | 145 | 125 |
| SPT 49-2 | 130 | 115 | 125 |
| SPT 49-3 | 165 | 150 | 125 |
| SPT 49-4 | 180 | 165 | 125 |
| SPT 60-1 | 180 | 165 | 148 |

| 25.01.2008. | HŽ INFRASTRUKTURA | Izmjene |
|---|---|---|

| INTERNA STRUKOVNA NORMA HŽ INFRASTRUKTURE<br><br>S obvezatnom primjenom od 04.09.2001. | DVOSTRUKI ELASTIČNI PRSTENASTI PODLOŽAK DEPP 24 mm | HŽN G1.302/1<br>Strana 1/1 |
|---|---|---|
| | Odluka Uprave HŽ broj U-28-37/01 od 04.09.2001.<br>objavljena u Službenom vjesniku HŽ-a broj 7/01 od 17.09.2001. | |

MJERILO 1:1

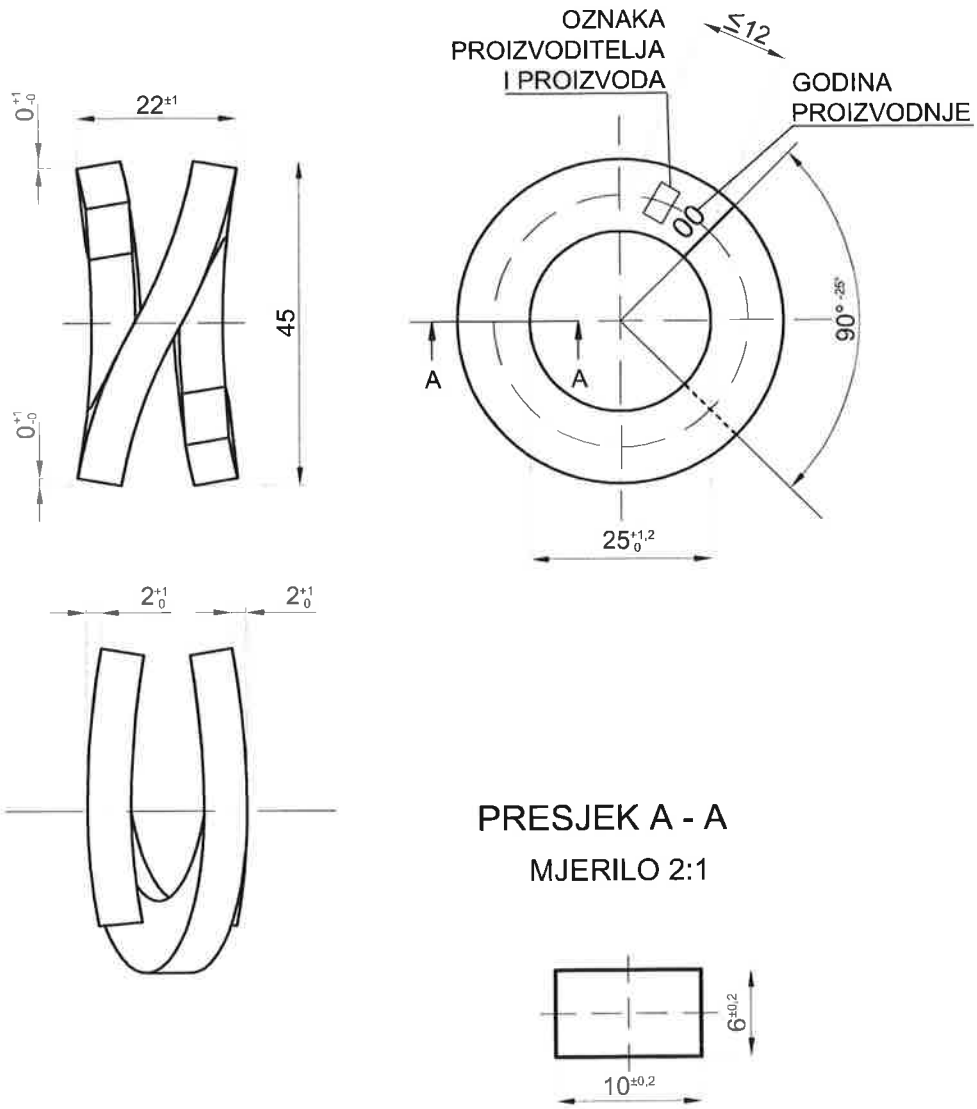


Masa: 0,090 kg/kom

| 24.01.2008. | HŽ INFRASTRUKTURA | Izmjene |
|---|---|---|

| INTERNA STRUKOVNA NORMA HŽ INFRASTRUKTURE<br><br>S obvezatnom primjenom od 04.09.2001. | VIJCI ZA DRVENI PRAG (TIRFONI)<br>VPD 1, 2, 3, 4, 5 | HŽN G1.243/1<br>Strana 1/2 |
|---|---|---|
| | Odluka Uprave HŽ broj U-28-37/01 od 04.09.2001.<br>objavljena u Službenom vjesniku HŽ-a broj 7/01 od 17.09.2001. | |

MJERILO 1:1,5

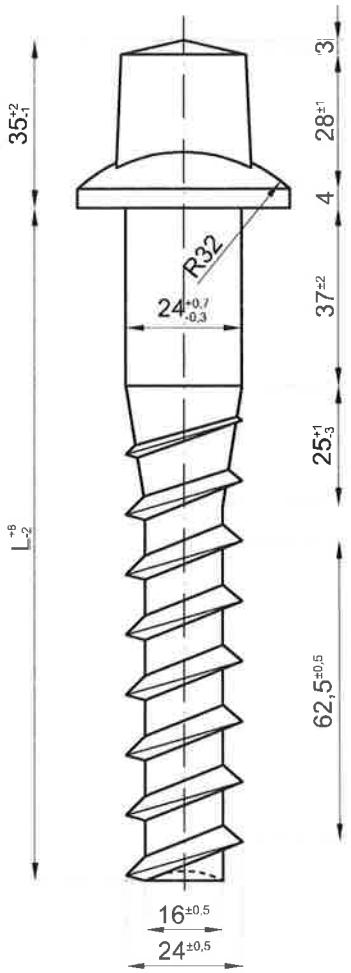


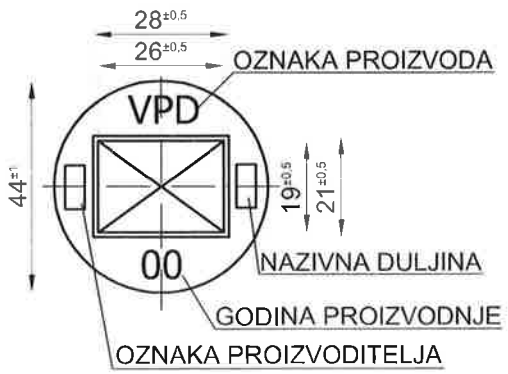


| 24.01.2008. | HŽ INFRASTRUKTURA | Izmjene |
|---|---|---|

# DETALJ

MJERILO 2:1

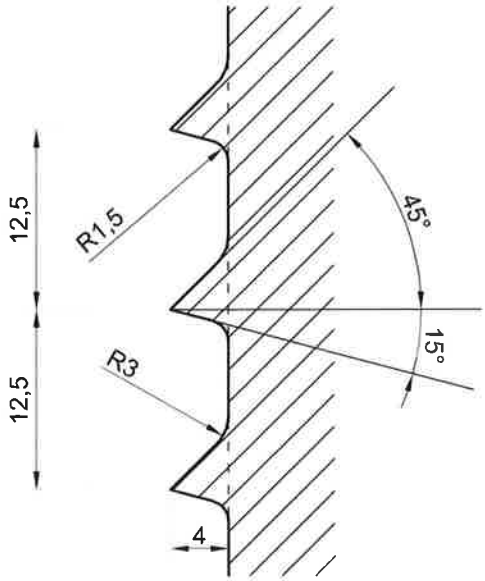


| OZNAKA | NAZIVNA DULJINA (mm) | L (mm) | MASA (kg/kom) |
|---|---|---|---|
| VPD-1 | 140 | 132 | 0,528 |
| VPD-2 | 150 | 142 | 0,538 |
| VPD-3 | 160 | 152 | 0,548 |
| VPD-4 | 170 | 162 | 0,558 |
| VPD-5 | 180 | 172 | 0,568 |

Kvaliteta materijala 5.6
Reljefne oznake visine 1 mm

| INTERNA STRUKOVNA NORMA HŽ INFRASTRUKTURE<br><br>S obvezatnom primjenom od 04.09.2001. | REBRASTA PODLOŽNA PLOČA ZA TRAČNICE TIPA 60E1 (NA DRVENOM PRAGU), NAGIBA 1:40, ŠIRINE 160 mm | HŽN G1.148/1<br>Strana 1/2 |
|---|---|---|
| | Odluka Uprave HŽ broj U-28-37/01 od 04.09.2001. objavljena u Službenom vjesniku HŽ-a broj 7/01 od 17.09.2001. | |

MJERILO 1:2,5

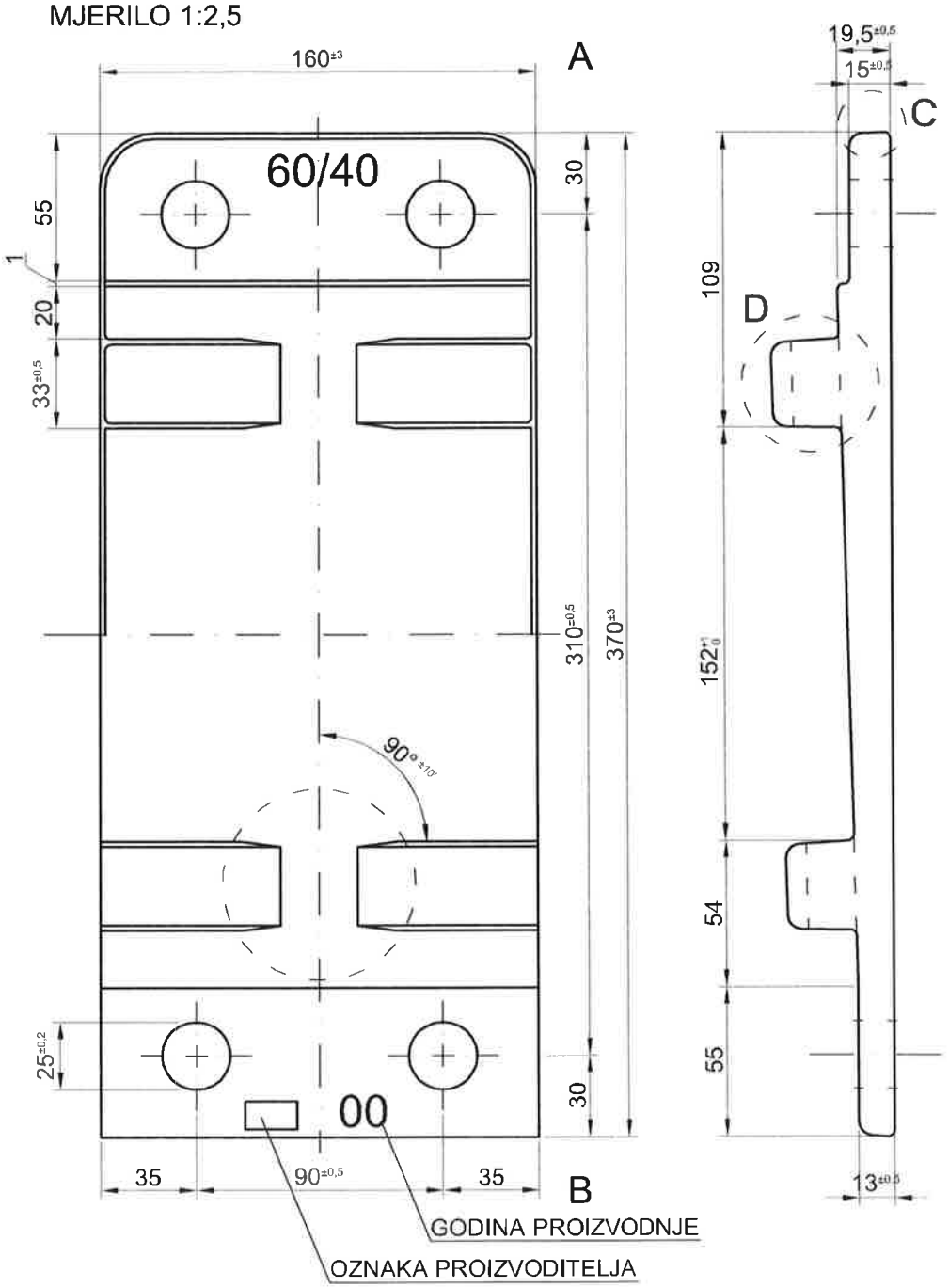


A - kovana izvedba
B - valjana izvedba
Oznake su reljefne, visine 1 mm.

| 23.02.2009. | HŽ INFRASTRUKTURA | Izmjene |
|---|---|---|

# DETALJI

MJERILO 1:1

C

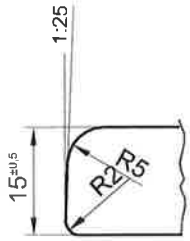


D

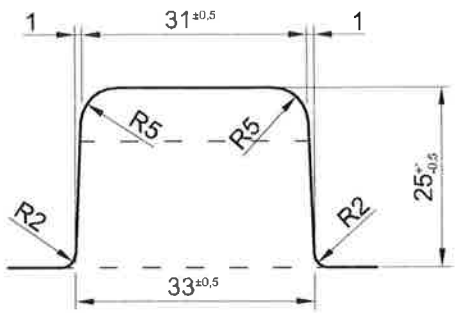


E

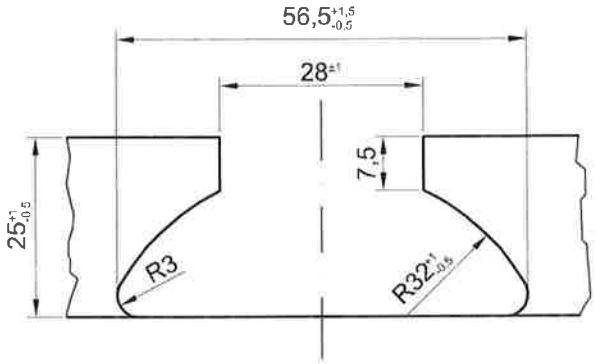


| MATERIJAL | ČELIK |
|---|---|
| $\sigma_M$ | 420 - 500 N/mm² |
| $\sigma_T$ | > 240 N/mm² |
| δ | > 22 % |
| MASA | 8,440 kg |

| INTERNA STRUKOVNA NORMA HŽ INFRASTRUKTURE<br><br>S obvezatnom primjenom od 04.09.2001. | PRIČVRSNI VIJCI OBLIKA T S MATICOM | HŽN G1.263/1<br>Strana 1/2 |
|---|---|---|
| | Odluka Uprave HŽ broj U-28-37/01 od 04.09.2001.<br>objavljena u Službenom vjesniku HŽ-a broj 7/01 od 17.09.2001. | |

MJERILO 1:1

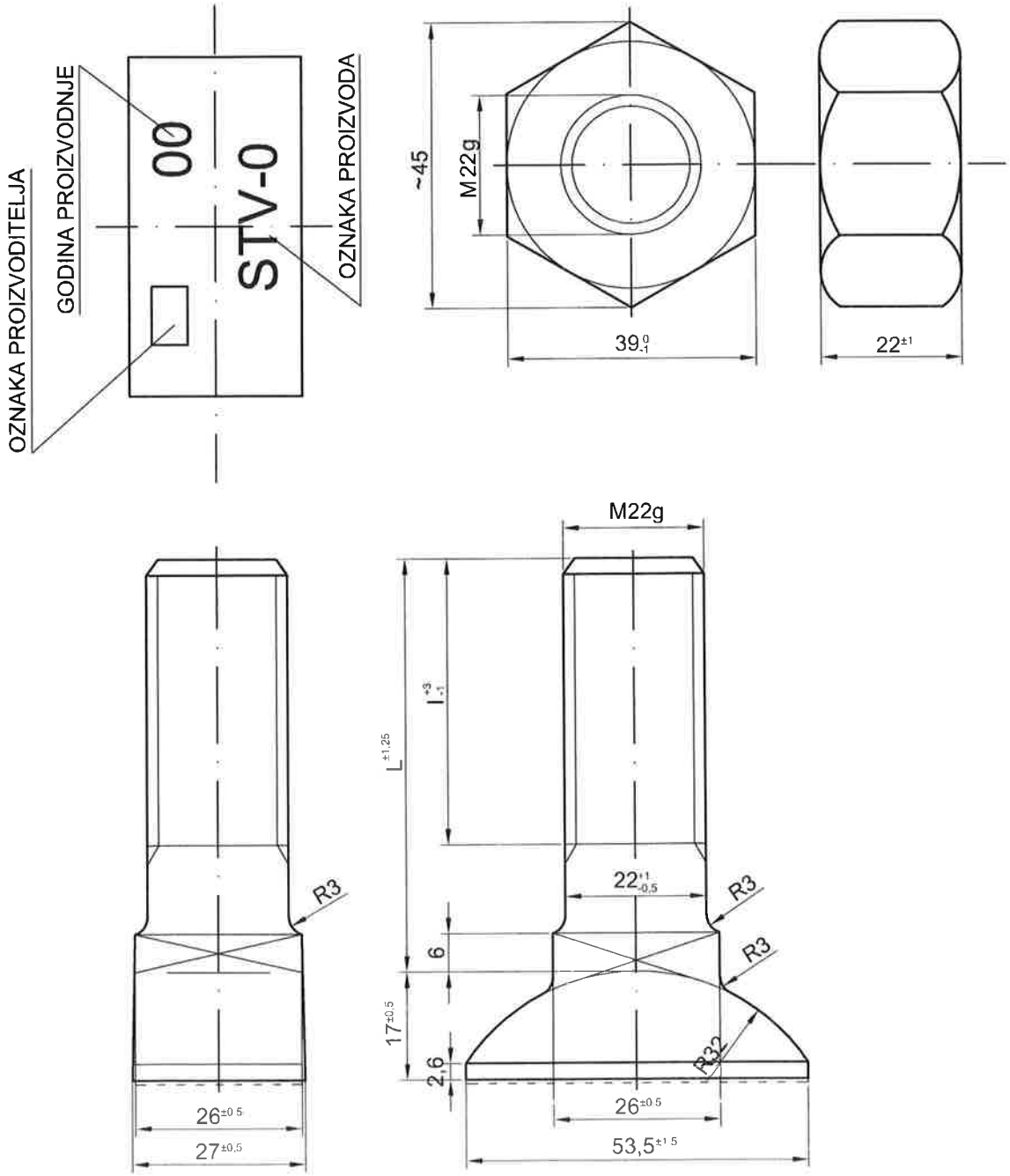


| 24.01.2008. | HŽ INFRASTRUKTURA | Izmjene |
|---|---|---|

| OZNAKA | PRIMJENA | KAKVOĆA | | l | L | MASA (kg/kom) |
|---|---|---|---|---|---|---|
| | | STV | M | | | |
| STV-1 | 'K' pribor s DEPP | 4.6 | 5 | 45 | 65 | 0,503 |
| STV-2 | SKL2, SKL3, SKL12 | 4.6 | 5 | 40 | 55 | 0,469 |
| pocinčani STV-2 | skretnice na betonskim pragovima | 8.8 | 8 | 40 | 55 | 0,478 |
| STV-3 | skretnice | 4.6 | 5 | 45 | 90 | 0,577 |

Oznaka proizvoditelja, godina proizvodnje i oznaka proizvoda moraju biti reljefne, visine 1 mm.

| INTERNA STRUKOVNA NORMA HŽ INFRASTRUKTURE<br><br>S obvezatnom primjenom od 04.09.2001. | ELASTIČNA PRITISKALICA TIPA SKL12 | HŽN G1.225/1<br>Strana 1/4 |
|---|---|---|
| | Odluka Uprave HŽ broj U-28-37/01 od 04.09.2001.<br>objavljena u Službenom vjesniku HŽ-a broj 7/01 od 17.09.2001. | |

MJERILO 1:2

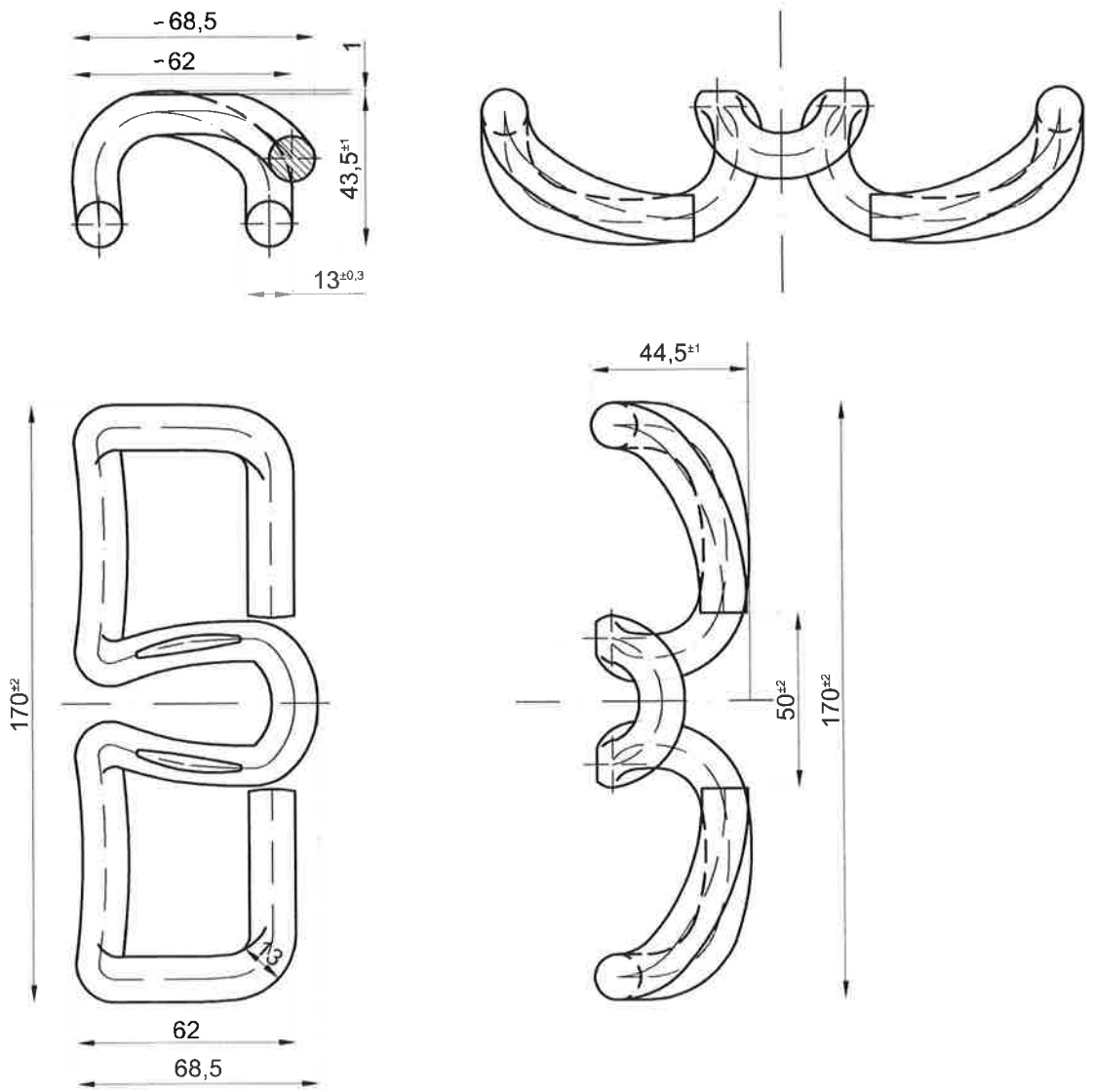


| 03.11.2008. | HŽ INFRASTRUKTURA | Izmjene |
|---|---|---|

MJERILO 1:1

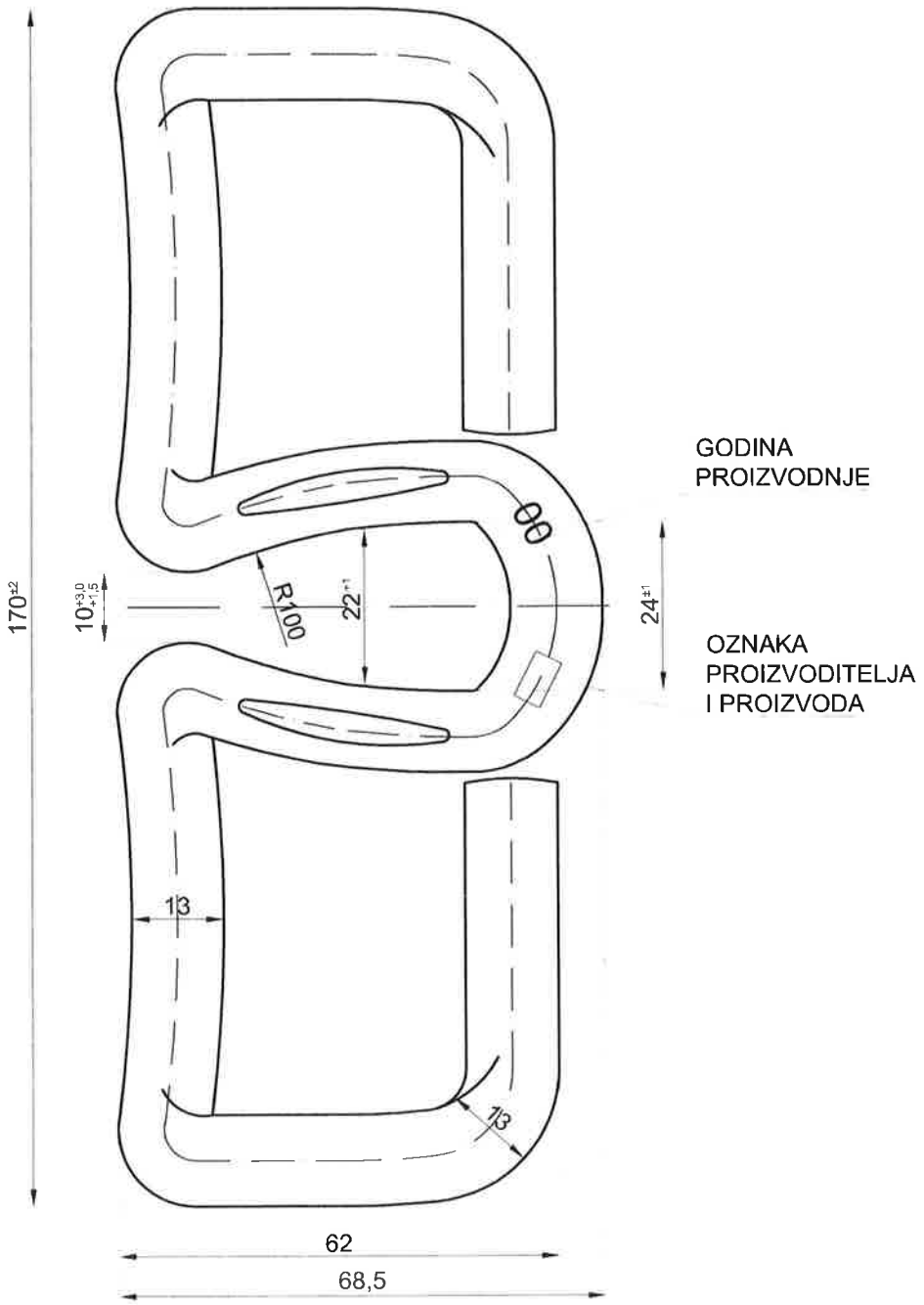
170±2
10+3,0 +1,5
R100
22+1
24±1
13
13
62
68,5
GODINA
PROIZVODNJE
OZNAKA
PROIZVODITELJA
I PROIZVODA

MJERILO 1:1

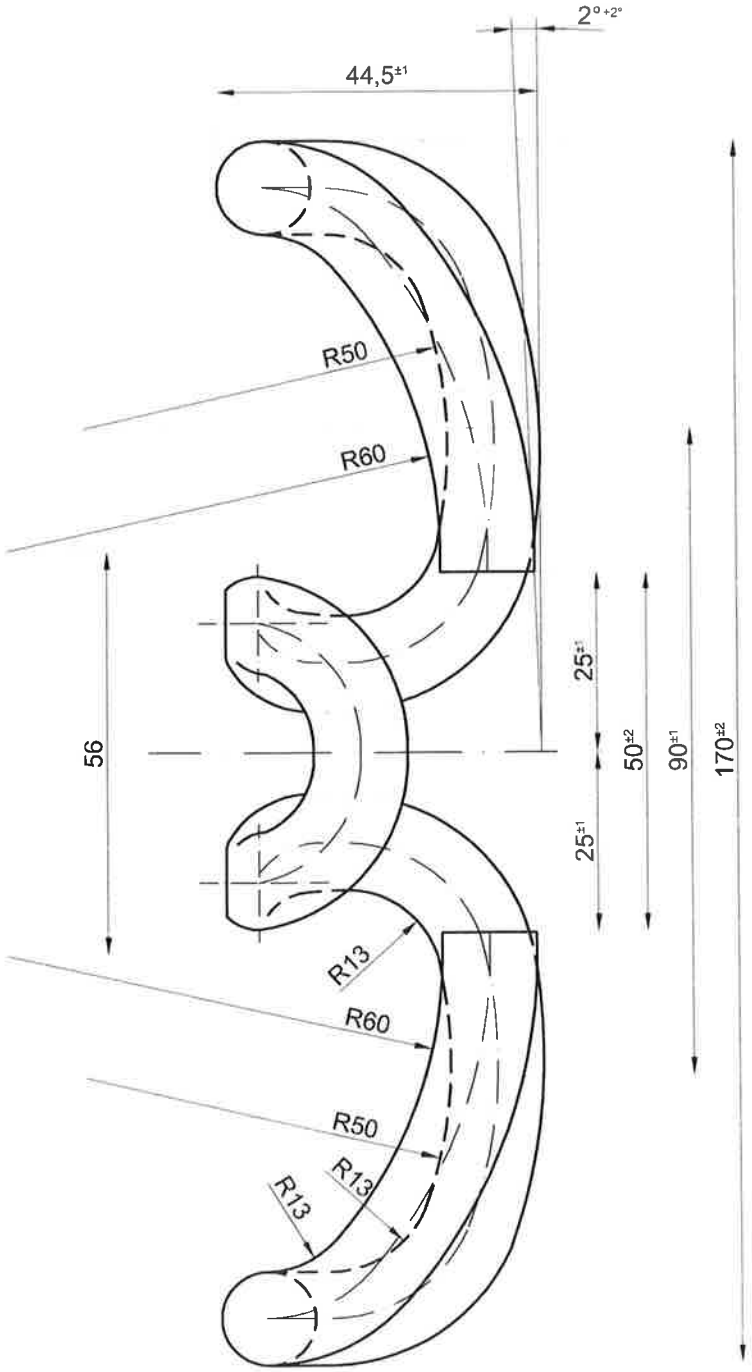

MJERILO 1:1

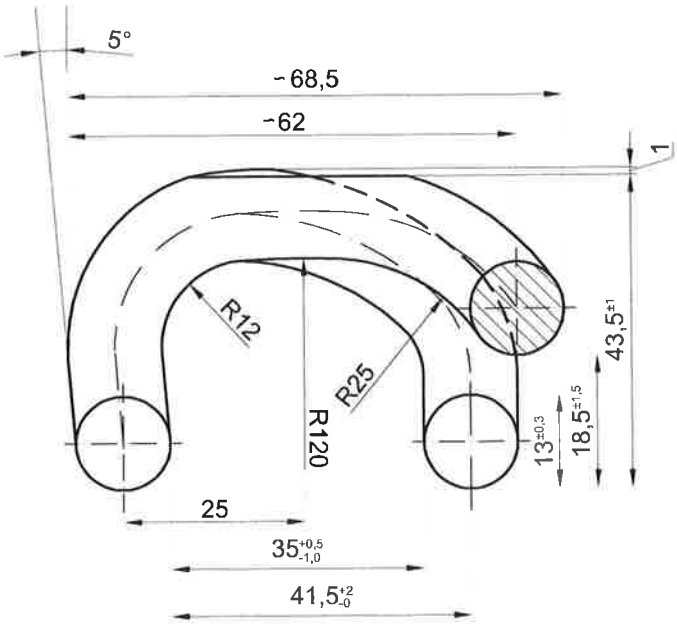

| INTERNA STRUKOVNA NORMA HŽ INFRASTRUKTURE<br><br>S obvezatnom primjenom od 04.09.2001. | PRSTENASTI PODLOŠCI ZA KOLOSIJEČNE VIJKE Pp 6, 7 | HŽN G1.306/1<br>Strana 1/1 |
|---|---|---|
| | Odluka Uprave HŽ broj U-28-37/01 od 04.09.2001.<br>objavljena u Službenom vjesniku HŽ-a broj 7/01 od 17.09.2001. | |

MJERILO 1:1

PRESJEK A - A

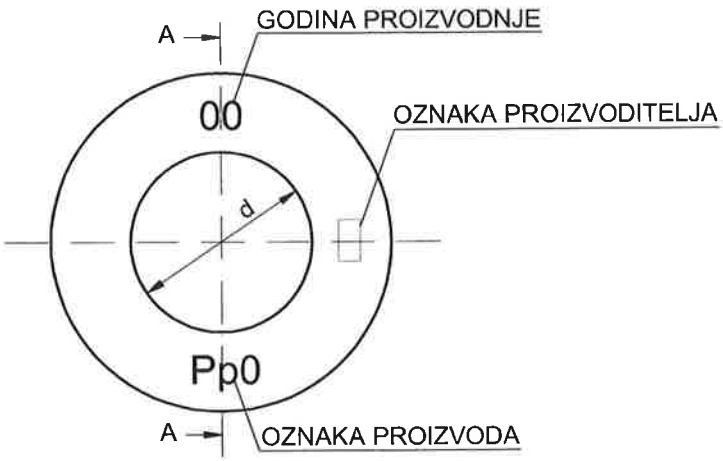


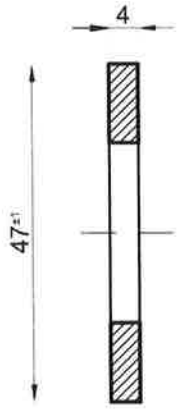


| MATERIJAL | Č.0645/St 60-2 |
|---|---|
| $R_m$ | 600 - 700 N/mm$^2$ |
| $R_e$ | >340 N/mm$^2$ |
| $A_5$ | >15 % |
| TVRDOĆA | 180 - 220 HV |

| OZNAKA | PRIMJENA (za vijke) | HŽN | d (mm) | MASA (kg/kom) |
|---|---|---|---|---|
| Pp-6 | STV-1, STV-2 | G1.263 | 23 | 0.042 |
| Pp-7 | VPB | G1.248 | 25 | 0.039 |

| 24.01.2008. | HŽ INFRASTRUKTURA | Izmjene |
|---|---|---|