PRUŽNE GRAĐEVINE

Međimurska 4, 10 000 ZAGREB

e-mail: prg@prg.hr web: www.prg.hr

POSLOVNO PODRUČJE REMONT PRUGA
POZIV ZA DOSTAVU PONUDA EBN 43833

Naš znak: A.K.4.3.
P.N. Br.: 101/086/26
Ur.Br.: 373-26-1
EBN: 43833
Datum: 04.03.2026.

Vrsta postupka nabave: Otvoreni postupak nabave

1. PODACI O PREDMETU NABAVE

Redni broj	Opis predmeta nabave	Jed. mjere	Količina
1.	Signalna oznaka «Zabranjeno hodanje prugom».	kom	49
2.	Signalna oznaka «Pazi vlak».	kom	11
3.	Signalna oznaka «Kilometarska oznaka».	kom	15
4.	Signalna oznaka «Nagib pruge»	kom	47
5.	Signalna oznaka «Mjesto zaustavljanja»	kom	2
6.	Signalna oznaka «Približavanje stajalištu»	kom	2
7.	Signalna oznaka «Pazi, željezničko cestovni prijelaz».	kom	24
8.	Signalna oznaka «granica manevarskih vožnji».	kom	3
9.	Signalna oznaka «Zabranjen prijelaz preko pruge».	kom	8
10.	Signalna oznaka «početak zaustavnog puta ispred ŽCP-a».	kom	6

PRUŽNE GRAĐEVINE

Međimurska 4, 10 000 ZAGREB

e-mail: prg@prg.hr web: www.prg.hr

11.	Krivinske oznake (PPL,PL,KL,KPL).	kom	60

Procijenjena vrijednost nabave: 13.000,00 EUR bez PDV - a

Osoba zadužena za kontakt: Krešimir Sertić, mob: 099/604 2497, kresimir.sertic@prg.hr

2. SADRŽAJ PONUDE:

PONUDA treba sadržavati:

1. Jedinične cijene bez PDV-a FCA Kolodvor Karlovac
2. Ukupnu vrijednost ponude
3. Rok isporuke – ožujak 2026.
4. Uvjete i način plaćanja
5. Opciju ponude (ne kraću od 60 dana)

3. NAČIN I ROK ZA DOSTAVU PONUDE

- Rok za dostavu ponuda je do **11.03.2026.** god. do **12:00 sati** na adresi Trg Francuske Republike 13, 10000 Zagreb.
- Ponudu dostavite u zatvorenoj omotnici s naznakom: **« NE OTVARAJ ! PONUDA ZA PN 101/086/26«**

Ponude koje ne sadrže tražene podatke i one pristigle nakon roka bez obzira na način dostave navedenog ovim upitom neće se uzeti u razmatranje.

Na ovaj postupak ne primjenjuje se Zakon o javnoj nabavi. Naručitelj neće javno otvarati ponude. Kriterij za odabir ponude je najniža cijena ili ekonomski najpovoljnija ponuda sa stajališta Naručitelja.

Za odabir ponude je dovoljna jedna (1) pristigla ponuda, koja udovoljava svim traženim zahtjevima i uvjetima naručitelja.

Podaci o zaprimljenim ponudama, ponuditeljima i broju ponuda tajni su do objave Odluke o odabiru.

Naručitelj zadržava pravo poništiti ovaj postupak nabave u bilo kojem trenutku, odnosno ne odabrati niti jednu ponudu, a sve bez ikakvih obveza ili naknada bilo koje vrste prema ponuditeljima.

Naručitelj će izvršiti pregled, ocjenu i rangiranje dostavljenih ponuda u razumnom roku te pisanu obavijest o rezultatima nabave (o odabiru najpovoljnije ponude ili poništenju postupka nabave) dostaviti svim ponuditeljima.

SLUŽBA NABAVE

Anđelka Kelić

1. Predmet

Ova specifikacija propisuje oblik, osnovne mjere, materijal i izradu oznake o zabranjenim postupcima – Zabranjeno hodanje prugom.

2. Primjena

Oznaka o zabranjenim postupcima ugrađuje se prema odredbama Obavijesti trajne vrijednosti br. 3/14 ("Službeni vjesnik HŽ Infrastrukture d.o.o. broj 4/14").

3. Izgled oznake

Oznaku Zabranjeno hodanje prugom čine stup i ploča. Ploču je moguće pričvrstiti i na ostale odgovarajuće nosače, tipa ograde, stupove, itd. ovisno o mjesnim prilikama, a prema odredbama Obavijesti trajne vrijednosti br. 3/14.

Slika 1.

4. Veličina

Veličina ploče je dimenzija 500 x 350 mm.

5. Oblik i mjere

Oblik i osnovne mjere moraju odgovarati slici 1., slici 2., slici 3 i slici 4.

6. Materijal i izrada

6.1. Ploča se izrađuje od vruće pocinčanog lima, debljine 2 mm, dvostruko savijenih rubova. Kao materijal za izradu može se koristiti i pvc, minimalne debljine 2 mm.

6.2. Crvena polja na ploči izrađuju se od crvene film folije. Crvena boja prema RAL-u 3000, bijela prema RAL-u 9003, a crna prema RAL-U 9004. Folija i pvc moraju biti otporni na UV zračenje.

6.3. Stup koji se isporučuje uz oznaku od pocinčanog lima mora biti vruće pocinčani, vanjskog promjera 60,3 mm i isporučuje se s odgovarajućim pričvrsnim materijalom.

7. Postavljanje

Mjesto ugradnje oznake propisano je odredbama Obavijesti trajne vrijednosti br. 3/14.

MJ 1:8

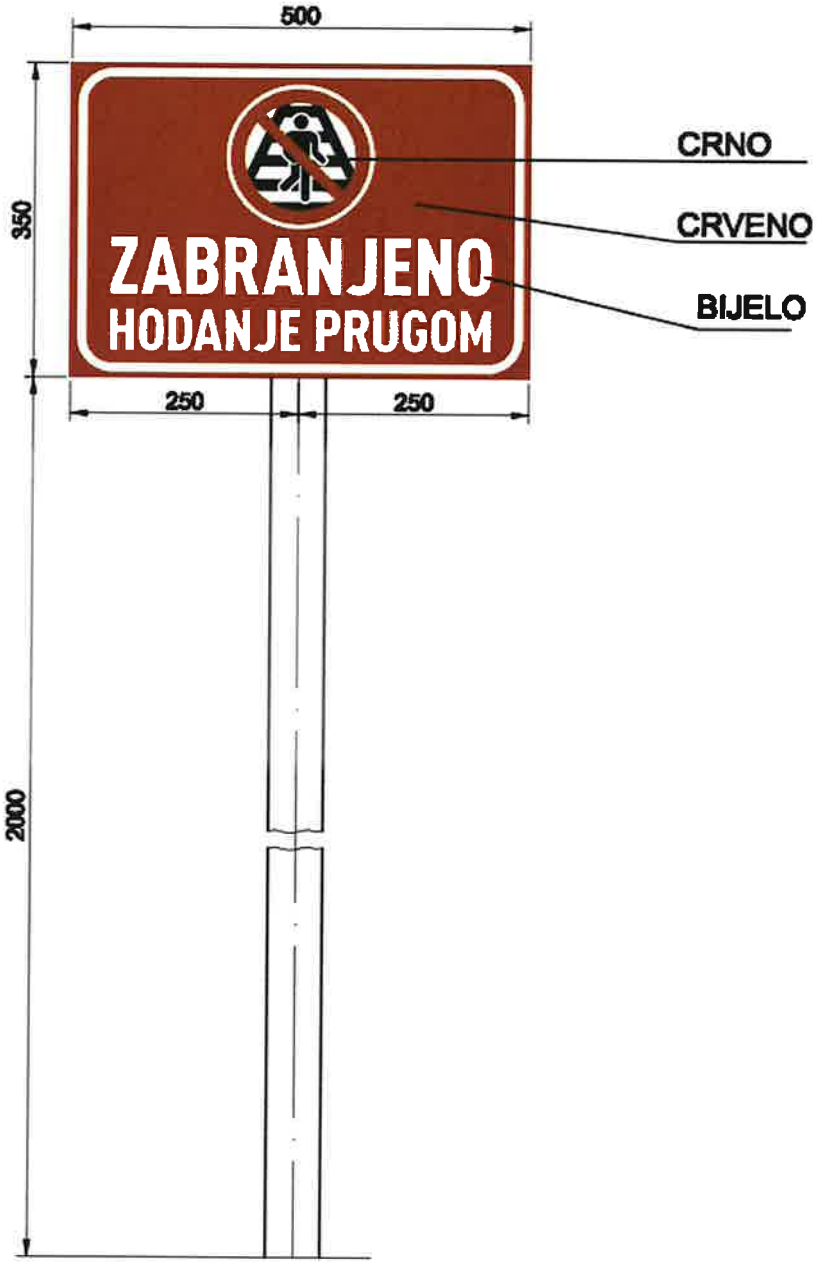
500
350
250
250
2000
ZABRANJENO
HODANJE PRUGOM
CRNO
CRVENO
BIJELO

Slika 2.

MJ 1:4

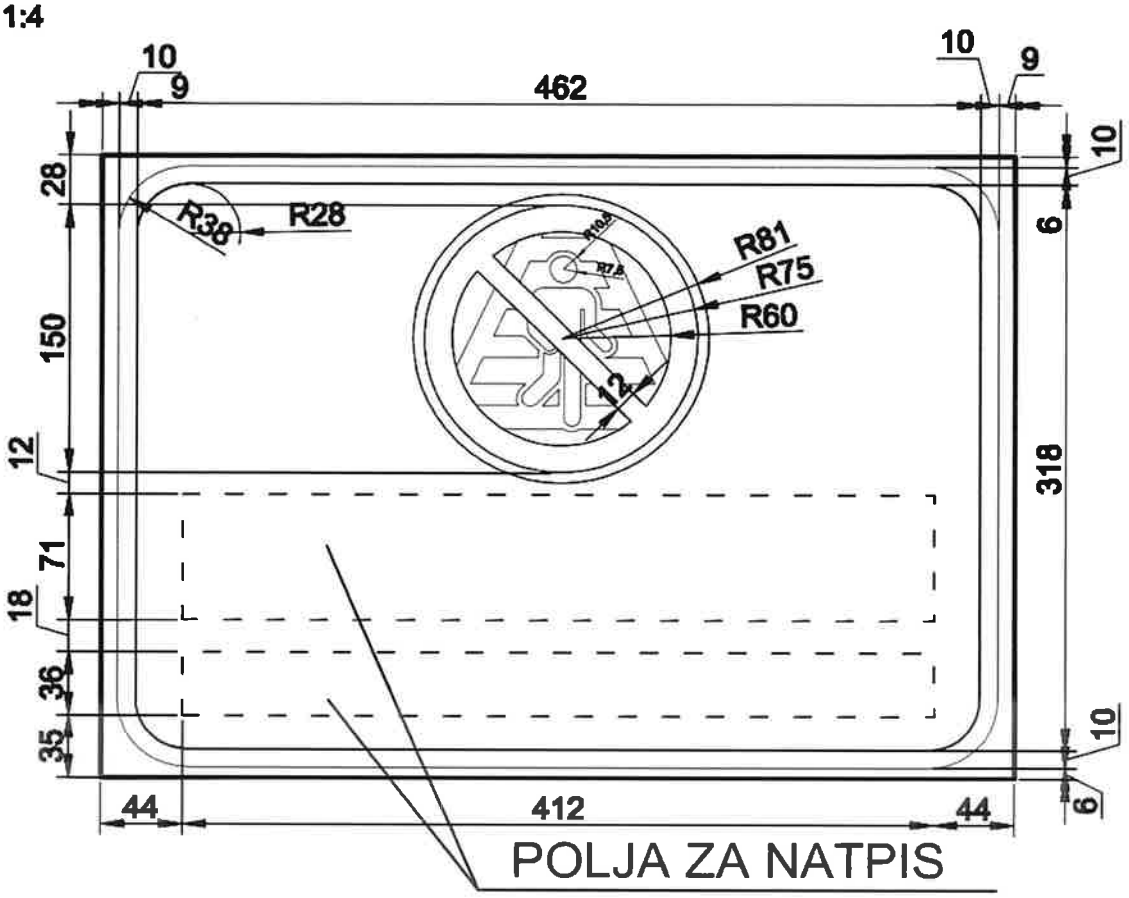

Slika 3.

MJ 1:2

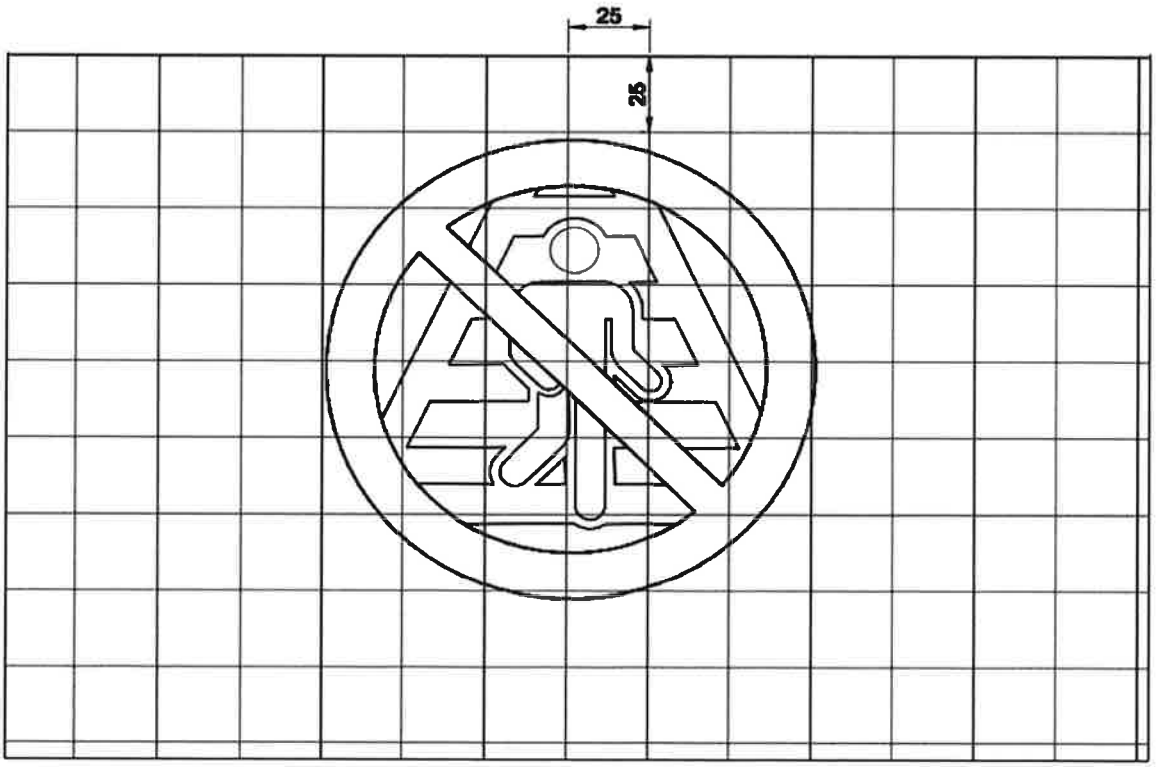

Slika 4.

- ITS S1.106 Oznaka 'Pazi vlak'

INTERNA TEHNIČKA SPECIFIKACIJA HŽ INFRASTRUKTURE d.o.o.	OZNAKE UPOZORENJA O OPASNOSTIMA - PAZI VLAKI	ITS S1.106
		Strana 1/3
S obveznom primjenom od 21.03.2014.	Odluka Uprave HŽ Infrastrukture d.o.o. broj UI-123-36-1/14 od 06.03.2014. objavljena u Službenom vjesniku HŽI-a broj 4/14 od 13.03.2014.	

1. **Predmet**
Ova specifikacija propisuje oblik, osnovne mjere, materijal i izradu oznake upozorenja o opasnostima - Pazi vlak!.

2. **Primjena**
Oznaka upozorenja o opasnostima ugrađuje se prema odredbama Obavijesti trajne vrijednosti br. 3/14.

3. **Izgled oznake**
Oznaku upozorenja o opasnostima Pazi vlak! čine stup i ploča. Ploču je moguće pričvstiti i na ostale odgovarajuće nosače, tipa ograde, stupove, itd. ovisno o mjesnim prilikama, a prema odredbama Obavijesti trajne vrijednosti br. 3/14.

slika 1.

4. **Veličina**
Veličina ploče je dimenzija 350 x 350 mm.

5. **Oblik i mjere**
Oblik i osnovne mjere moraju odgovarati slici 1., slici 2., slici 3. i slici 4.

6. **Materijal i izrada**
6.1. Ploča se izrađuje od vruće pocinčanog lima, debljine 2 mm, dvostruko savijenih rubova. Kao materijal za izradu može se koristiti i pvc, minimalne debljine 2 mm.
6.2. Žuto polje na ploči izrađuje se od žute film folije. Žuta boja prema prema RAL- u 1028, crvena boja prema RAL-u 3000, a crna prema RAL-U 9004. Folija i pvc moraju biti otporni na UV zračenje.
6.3. Stup koji se isporučuje uz oznaku od pocinčanog lima mora biti vruće pocinčani, vanjskog promjera 60,3 mm i isporučuje se s odgovarajućim pričvrsnim materijalom.

7. **Postavljanje**
Mjesto ugradnje oznake propisano je odredbama Obavijesti trajne vrijednosti br. 3/14.

MJ 1:8

slika 2.

MJ 1:4

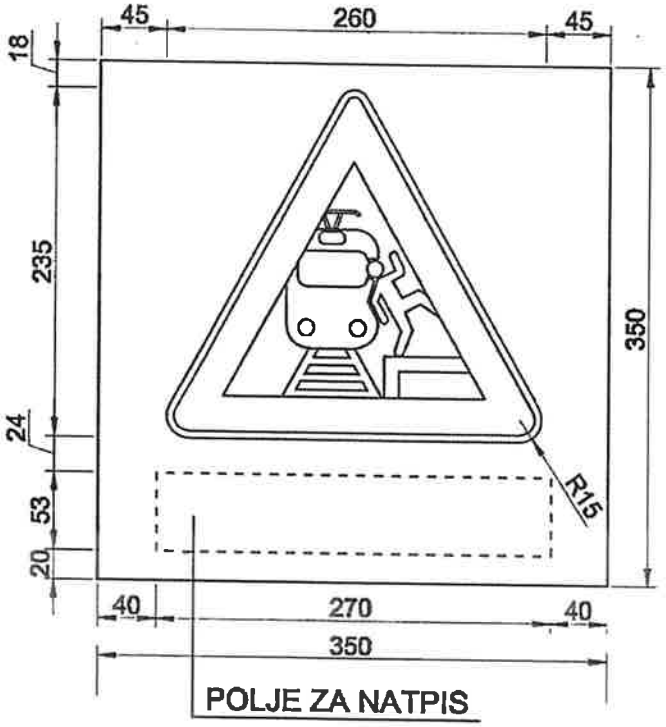

slika 3.

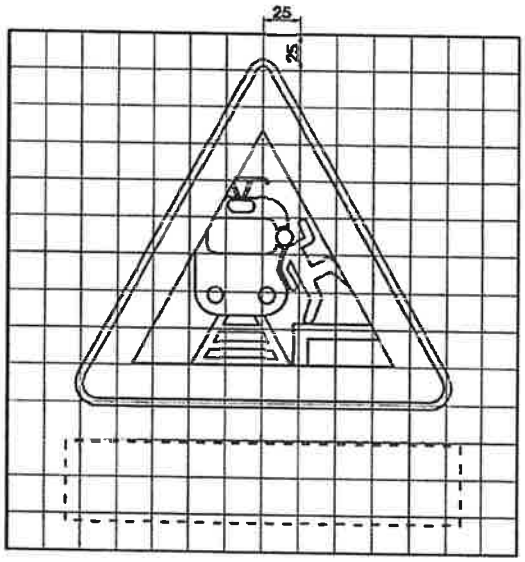

slika 4.

- HŽN P.B8.010-2 Signalne kilometarske oznake

INTERNA STRUKOVNA NORMA HŽ INFRASTRUKTURE S obvezatnom primjenom od 04.09.2001.	SIGNALNE KILOMETARSKE OZNAKE	HŽN P.B8.010/2 Strana 1/2
	Odluka Uprave HŽ broj U-28-37/01 od 04.09.2001. objavljena u Službenom vjesniku HŽ-a broj 7/01 od 17.09.2001.	

Ova norma je usklađena sa Pravilnikom o značenju i uporabi signala, signalnih znakova i signalnih oznaka u željezničkom prometu

1. Predmet norme

1.1. Ova norma propisuje oblik, osnovne mjere, tolerancije mjera, materijal i izradu signalne kilometarske oznake od betona (slika 1.) na svim željezničkim prugama u eksploataciji koje ostaju ugrađene do prve rekonstrukcije ili remonta pruge.

1.2. Ova norma propisuje oblik, osnovne mjere, materijal i izradu signalne kilometarske oznake u obliku bijele pravokutne ploče s crnim rubom i crnim brojem ispisanim od vrha i prevučene reflektirajućom tvari (slika 2.) na stupu sive boje, koje se ugrađuju na novogradnjama, rekonstruiranim i remontiranim prugama.

2. Primjena

2.1. Signalne kilometarske oznake označavaju udaljenost u punim kilometrima od početne točke stacioniranja. Propisane su člankom 73. Pravilnika o značenju i uporabi signala, signalnih znakova i signalnih oznaka u željezničkom prometu kao signalna oznaka 'Kilometarska oznaka'.

3. Oblik i mjere

3.1. Oblik i mjere prikazani su na slikama 1. i 2.

MJERILO 1:20
(mjere u cm)

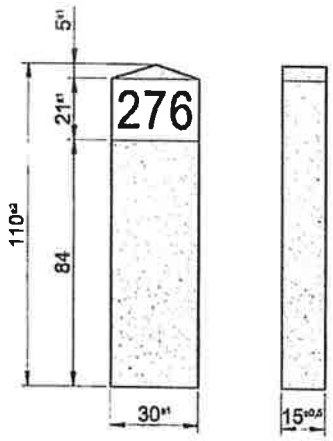

MJERILO 1:10
(mjere u cm)

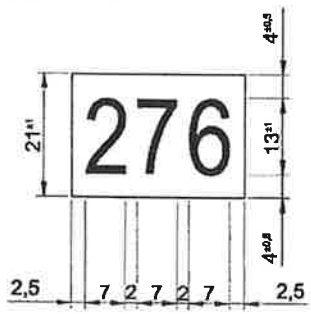

Slika 1.

04.03.2010.	HŽ INFRASTRUKTURA	Izmjene

MJERILO 1:20
(mjere u mm)

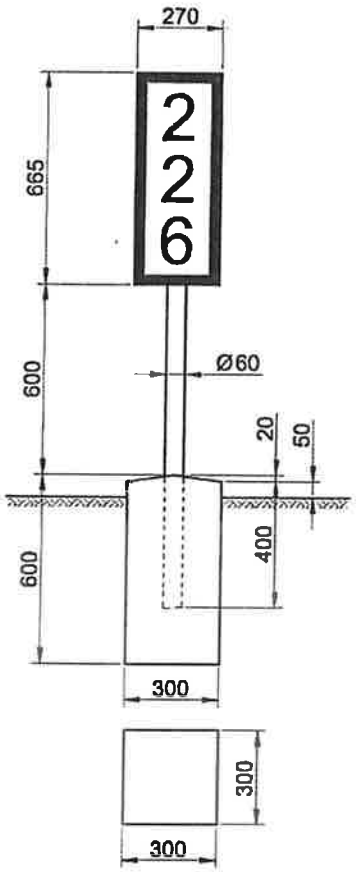

MJERILO 1:10
(mjere u mm)

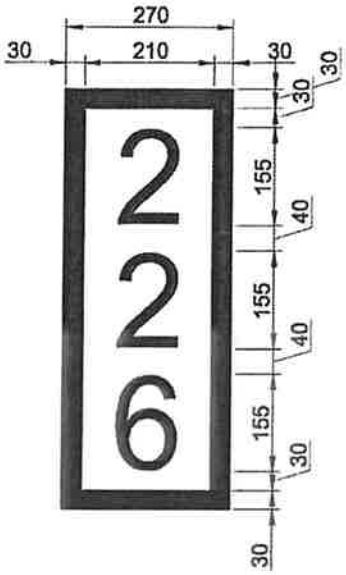

Slika 2.

4. Materijal i izrada

4.1.1. Signalna kilometarska oznaka od betona mora biti izrađena od betona C15/20.

4.1.2. Za cement, kameni agregat i izradu betona vrijede odgovarajuće norme.

4.1.3. Površina određena za ispisivanje brojeva mora biti prethodno obojena bijelom bojom postojanom na betonu.

4.1.5. Brojevi koji označavaju redni broj kilometra ispisuju se postojanom crnom masnom bojom na obje šire strane kilometarske oznake prema slici 1.

4.2.1. Signalna oznaka prema slici 2. je ploča izrađena od polutvrdog aluminijskog lima debljine 2 mm, dvostruko savijenih rubova.

4.2.2. Za podlogu se koristi retroreflektirajuća folija za prometne znakove klase I koja u svemu mora zadovoljavati uvjete koje propisuje norma HRN EN 12899.

4.2.3. Za brojeve i okvir se koristi crna mat boja.

4.2.4. Stražnja strana ploče obojena je temeljnom reaktivnom bojom i potom sivom temeljnom bojom.

4.2.5. Stup koji se isporučuje uz signalnu oznaku mora biti pocinčan, vanjskog promjera 60 mm.

4.2.6. Signalne kilometarske oznake u obliku ploče za oba smjera vožnje ugrađuju se na istom stupu.

5. Postavljanje

5.1. Signalne kilometarske oznake postavljaju se u skladu sa propisima HŽ Infrastrukture.

TABELARNI PRIKAZ
SIGNALNA OZNAKA -"Kilometarska oznaka"

Redni broj	Kilometarski položaj	Oznaka Kilometra	Količina	
			ploča	stup
1	1+000	1	2	1
2	2+000	2	2	1
3	3+000	3	2	1
4	4+000	4	2	1
5	5+000	5	2	1
6	6+000	6	2	1
7	7+000	7	2	1
8	8+000	8	2	1
9	9+000	9	2	1
10	10+000	10	2	1
11	11+000	11	2	1
12	12+000	12	2	1
13	13+000	13	2	1
14	14+000	14	2	1
15	15+000	15	2	1
UKUPNO:			**30**	**15**

- HŽN P.B8.013-1 Signalne oznake nagiba pruge

INTERNA STRUKOVNA NORMA HŽ INFRASTRUKTURE S obvezatnom primjenom od 04.09.2001.	SIGNALNE OZNAKE NAGIBA PRUGE	HŽN P.B8.013/1 Strana 1/2
	Odluka Uprave HŽ broj U-28-37/01 od 04.09.2001. objavljena u Službenom vjesniku HŽ-a broj 7/01 od 17.09.2001.	

Ova norma je usklađena sa Signalnim pravilnikom HŽ Infrastrukture

1. Predmet norme

1.1. Ova norma propisuje oblik, mjere, tolerancije mjera materijal i izradu signalnih oznaka nagiba pruge na svim željezničkim prugama u novogradnji i eksploataciji.

1.2. Na mjestima na pruzi gdje nije moguće postaviti signalnu oznaku nagiba pruge sa stupom, ploča signalne oznake izrađivat će se prema ovoj normi, a način pričvršćenja odrediti će se prema Tehničkim propisima HŽ Infrastrukture.

2. Primjena

2.1. Signalne oznake nagiba pruge označavaju nagib nivelete pruge na predstojećoj dionici u promilima i duljinu dionice u punim metrima.

2.2. Propisane su člankom 37. Signalnog pravilnika 1 kao signalna oznaka 208: 'Nagib pruge'.

MJERILO 1:10

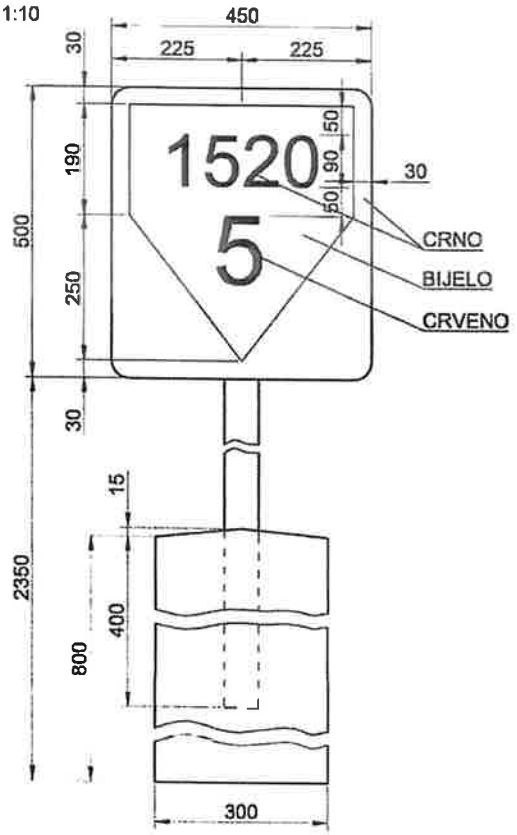

Slika 1.

01.02.2008.	HŽ INFRASTRUKTURA	Izmjene

2. Oblik i mjere

2.1. Oblik i mjere signalne oznake prikazani su na slikama 1, 2. i 3.

2.2. Na slici 1. prikazana je signalna oznaka za pad, na slici 2. za uspon i na slici 3. za horizontalu pruge.

MJERILO 1:10

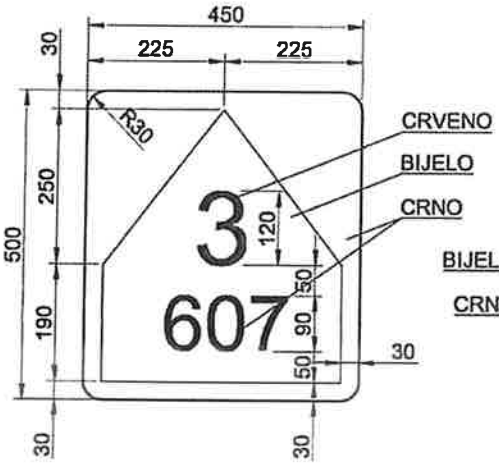

Slika 2.

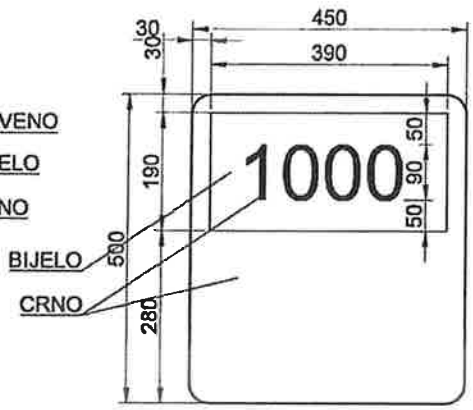

Slika 3.

3. Materijal i izrada

3.1. Ploča signalne oznake 'nagib pruge' je crna pravokutna ploča s bijelim poljem koje je vrh usmjeren prema nagibu pruge ili s bijelim pravokutnikom za horizontalu. Crvenim brojem označena je veličina nagiba izražena u promilima, a crnim brojem duljina dionice izražena u metrima. Bijelo polje mora biti prevučeno reflektirajućom tvari.

3.2.1. Ploča signalnih oznaka nagiba pruge izrađena je od čeličnog lima debljine 3,5 mm.

3.2.2. Ploču je prije bojenja potrebno obostrano pripremiti brušenjem i i odstanjivanjem nečistoća. Zatim se nanosi sloj temeljne boje na nitro ili uljnoj bazi i završni sloj crne mat boje.

3.2.3. Reflektirajuća folija za signalne oznake nagiba pruge mora biti retroreflektirajuća folija za prometne znakove klase III i u svemu zadovoljavati uvjete koje propisuje norma HR/EN-12899.

3.2.4. Brojevi koji označavaju nagib u promilima izrađeni su od crvene film folije. Svaka ploča signala mora imati na jednoj i drugoj strani odgovarajuće oznake za slijedeći nagib nivelete pruge od mjesta prijeloma na kojem se postavlja signalna oznaka.

3.3. Stup koji se isporučuje uz signalnu oznaku mora biti pocinčan, vanjskog promjera 60 mm.

3.4. Stup signalne oznake je ubetoniran na dužini od 400 mm u beton C8/10. Za cement, kameni agregat i izradu betona vrijede odgovarajuće norme i propisi.

4. Mjesto ugradnje

4.1. Oznake nagiba pruge ugrađuju se s desne strane pruge u smjeru stacioniranja, a na mjestu promjene nagiba.

Redni broj	Kilometarski položaj	"A" STRANA			"B" STRANA		
		Smjer nagiba	Nagib ‰	Dužina m	Smjer nagiba	Nagib ‰	Dužina m
1	+820	PAD	2	180	PAD	2	100
2	1+000	HORIZONTALA	0	200	USPON	2	180
3	1+200	USPON	1	300	HORIZONTALA	0	200
4	1+500	HORIZONTALA	0	400	PAD	1	300
5	1+900	HORIZONTALA	0	350	HORIZONTALA	0	400
6	2+250	PAD	2	200	HORIZONTALA	0	350
7	2+450	HORIZONTALA	0	150	USPON	2	200
8	2+600	HORIZONTALA	0	600	HORIZONTALA	0	150
9	3+200	USPON	1	701	HORIZONTALA	0	600
10	3+901	HORIZONTALA	0	300	PAD	1	701
11	4+200	USPON	2	150	HORIZONTALA	0	300
12	4+350	USPON	8	550	PAD	2	150
13	4+900	USPON	5	350	PAD	8	550
14	5+250	USPON	5	200	PAD	5	350
15	5+450	PAD	5	390	PAD	5	200
16	5+840	PAD	4	110	USPON	5	390
17	5+950	HORIZONTALA	0	250	USPON	4	110
18	6+200	PAD	1	200	HORIZONTALA	0	250
19	6+400	PAD	2	185	USPON	1	200
20	6+585	PAD	9	235	USPON	2	185
21	6+820	PAD	4	130	USPON	9	235
22	6+950	USPON	1	250	USPON	4	130
23	7+200	PAD	1	250	PAD	1	250
24	7+450	HORIZONTALA	0	250	USPON	1	250
25	7+700	HORIZONTALA	0	300	HORIZONTALA	0	250
26	8+000	PAD	1	350	HORIZONTALA	0	300
27	8+350	USPON	1	300	USPON	1	350
28	8+650	USPON	1	450	PAD	1	300
29	9+100	USPON	1	500	PAD	1	450
30	9+600	USPON	1	400	PAD	1	500
31	10+000	USPON	1	350	PAD	1	400
32	10+350	USPON	2	100	PAD	1	350
33	10+450	USPON	1	200	PAD	2	100
34	10+650	USPON	1	350	PAD	1	200
35	11+000	USPON	2	178	PAD	1	350
36	11+178	HORIZONTALA	0	105	PAD	2	178
37	11+283	PAD	2	117	HORIZONTALA	0	105
38	11+400	PAD	1	400	USPON	2	117
39	11+800	HORIZONTALA	0	500	USPON	1	400
40	12+300	USPON	2	500	HORIZONTALA	0	500
41	12+800	HORIZONTALA	0	600	PAD	2	500
42	13+400	USPON	4	150	HORIZONTALA	0	600
43	13+550	USPON	8	550	PAD	4	150
44	14+100	USPON	2	350	PAD	8	550
45	14+450	USPON	3	350	PAD	2	350
46	14+800	HORIZONTALA	0	650	PAD	3	350
47	15+450	USPON	1	100	HORIZONTALA	0	650

- HŽN S1.082-1 Signalne oznake 'Mjesta zaustavljanja'

INTERNA STRUKOVNA NORMA HŽ INFRASTRUKTURE S obvezatnom primjenom od 04.09.2001.	SIGNALNA OZNAKA 'MJESTO ZAUSTAVLJANJA'	HŽN S1.082/1 Strana 1/3
	Odluka Uprave HŽ broj U-28-37/01 od 04.09.2001. objavljena u Službenom vjesniku HŽ-a broj 7/01 od 17.09.2001.	

Ova norma je usklađena sa Pravilnikom o značenju i uporabi signala, signalnih znakova i signalnih oznaka u željezničkom prometu

1. Predmet norme

1.1. Ova norma propisuje oblik, osnovne mjere, tolerancije mjera, materijal i izradu signalnih oznaka 'Mjesto zaustavljanja'.

2. Primjena

2.1. Signalne oznake 'Mjesto zaustavljanja' označavaju:
- mjesto gdje se mora zaustaviti čelo vlaka za prijevoz putnika;
- mjesto graničnika gdje se mora zaustaviti vučno vozilo kod izlaska ili ulaska u depo.

2.2. Propisane su člankom 65. Pravilnika o značenju i uporabi signala, sigalnih znakova i signalnih oznaka u željezničkom prometu NN126/09.

3. Izgled signalne oznake

3.1. Signalna oznaka 'Mjesto zaustavljanja' je crna pravokutna ploča s bijelim slovom 'S' prevučenim reflektirajućom tvari (slika 1a).

3.2. Signalna oznaka 'Mjesto zaustavljanja' je crna pravokutna ploča s bijelim slovom 'S' i bijelim brojem koji su prevučeni reflektirajućom tvari (slika 1b).

3.2. Stražnja strana signala obojena je sivom bojom.

MJERILO 1:20

Slika 1a.

Slika 1b.

4. Oblik i osnovne mjere

Oblik i osnovne mjere ploče signalne oznake 'Mjesto zaustavljanja' po ovoj normi moraju odgovarati slici 2a, te slici 2b.

- HŽN S1.091-3 Signalna oznaka 'Približavanje stajalištu'

INTERNA STRUKOVNA NORMA HŽ INFRASTRUKTURE S obvezatnom primjenom od 04.09.2001.	SIGNALNA OZNAKA 'PRIBLIŽAVANJE STAJALIŠTU'	HŽN S1.091/3 Strana 1/2
	Odluka Uprave HŽ broj U-28-37/01 od 04.09.2001. objavljena u Službenom vjesniku HŽ-a broj 7/01 od 17.09.2001.	

Ova norma je usklađena sa Pravilnikom o uporabi signala, signalnih znakova i signalnih oznaka u željezničkom prometu

1. Predmet norme

1.1. Ova norma propisuje oblik, osnovne mjere, tolerancije mjera, materijal i izradu signalne oznake 'Približavanje stajalištu'.

2. Primjena

2.1. Signalna oznaka 'Približavanje stajalištu' upozorava osoblje vučnog vozila da se vlak približava stajalištu.

2.2. Propisana je člankom 66. Pravilnika o uporabi signala, signalnih znakova i signalnih oznaka u željezničkom prometu kao signalna oznaka 'Približavanje stajalištu'.

3. Izgled signalne oznake

3.1. Signalna oznaka 202 je bijela pravokutna ploča s trima kosim crnim prugama prevučena reflektirajućom tvari (slika 1).

3.2. Stražnja strana signala obojena je sivom bojom.

MJERILO 1:20

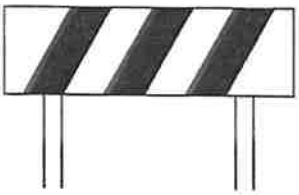

Slika 1.

4. Oblik i osnovne mjere

Oblik i osnovne mjere ploče signalne oznake 202 po ovoj normi moraju odgovarati slici 2.

5. Materijal i izrada

5.1. Signalna oznaka 'Približavanje stajalištu' je ploča izrađena od polutvrdog aluminijskog lima debljine 2 mm, dvostruko savijenih rubova.

5.1.1. Na prednjoj strani ploče, za podlogu se nanosi crna mat boja.

5.1.2. Reflektirajuća folija za signalne oznake 'Mjesto zaustavljanja' mora biti retroreflektirajuća folija za prometne znakove klase III i u svemu zadovoljavati uvjete koje propisuje norma HRN EN 12899.

5.1.3. Stražnja strana ploče obojena je temeljnom reaktivnom bojom i potom temeljnom sivom bojom.

5.2. Stupovi koji se isporučuju uz signalnu oznaku moraju biti pocinčani, vanjskog promjera 60 mm.

04.03.2010.	HŽ INFRASTRUKTURA	Izmjene

MJERILO 1:10

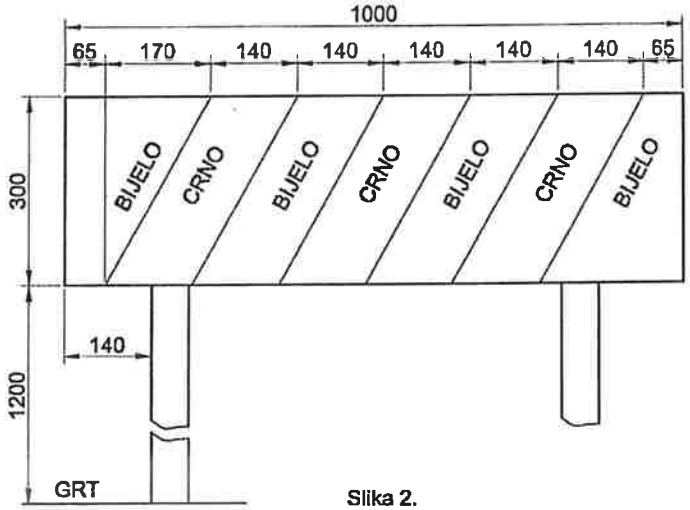

Slika 2.

6. Postavljanje

6.1. Mjesto ugradnje signalne oznake 'Približavanje stajalištu' propisano je Pravilnikom o značenju i uporabi signala, signalnih znakova i signalnih oznaka u željezničkom prometu NN 126/09 - Prilog 3 Tehničke odredbe o signalizaciji članak 20.

- HŽN S1.083-2 Opomenica željezničko-cestovnog prijelaza

INTERNA STRUKOVNA NORMA HŽ INFRASTRUKTURE S obvezatnom primjenom od 04.09.2001.	SIGNALNA OZNAKA 'PAZI, ŽELJEZNIČKO-CESTOVNI PRIJELAZ'	HŽN S1.083/2 Strana 1/3
	Odluka Uprave HŽ broj U-28-37/01 od 04.09.2001. objavljena u Službenom vjesniku HŽ-a broj 7/01 od 17.09.2001.	

Ova norma je usklađena sa Pravilnikom o značenju i uporabi signala, signalnih znakova i signalnih oznaka u željezničkom prometu

1. Predmet norme

1.1. Ova norma propisuje oblik, osnovne mjere, materijal i izradu signalne oznake 'Pazi, željezničko-cestovni prijelaz' (opomenice željezničko-cestovnog prijelaza).

2. Primjena

2.1. Signalna oznaka 'Pazi, željezničko-cestovni prijelaz' (opomenica željezničko-cestovnog prijelaza) upozorava osoblje vučnog vozila da se vlak približava željezničko-cestovnom prijelazu koji nije osiguran uređajem za osiguranje željezničko-cestovnog prijelaza.

2.2. Propisana je člankom 70. Pravilnika o značenju i uporabi signala, signalnih znakova i signalnih oznaka kao signalna oznaka 'Pazi, željezničko-cestovni prijelaz'.

3. Izgled signala

3.1. Signalna oznaka 'Pazi, željezničko-cestovni prijelaz' (opomenica željezničko-cestovnog prijelaza) je stup (slika 1a.) ili ploča (slika 1b.) obojena naizmjenično crvenim i bijelim poljima prevučenim reflektirajućom tvari.

3.2. Prednja strana signala obojena je naizmjenično crvenim i bijelim poljima prevučenim reflektirajućom tvari, a stražnja strana signala sivom bojom.

4. Oblik i osnovne mjere

4.1. Oblik i osnovne mjere signalne oznake 'Pazi, željezničko-cestovni prijelaz' po ovoj normi moraju odgovarati slikama 2a i 2b.

MJERILO 1:40

Slika 1a.

Slika 1b.

04.03.2010.	HŽ INFRASTRUKTURA	Izmjene

MJERILO 1:20
(mjere u mm)

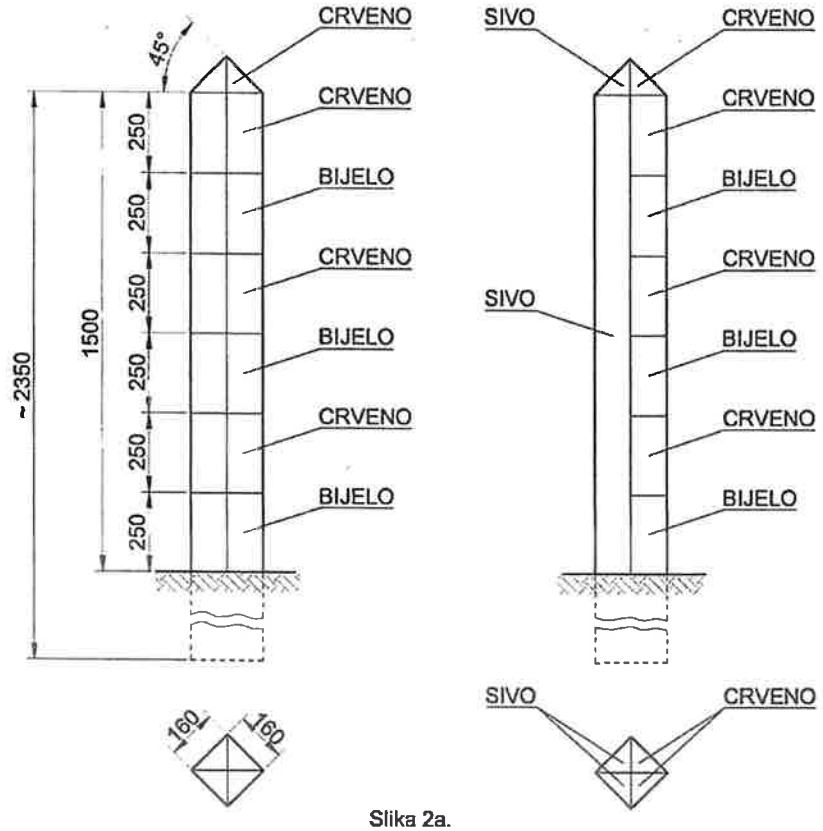

Slika 2a.

MJERILO 1:20
(mjere u mm)

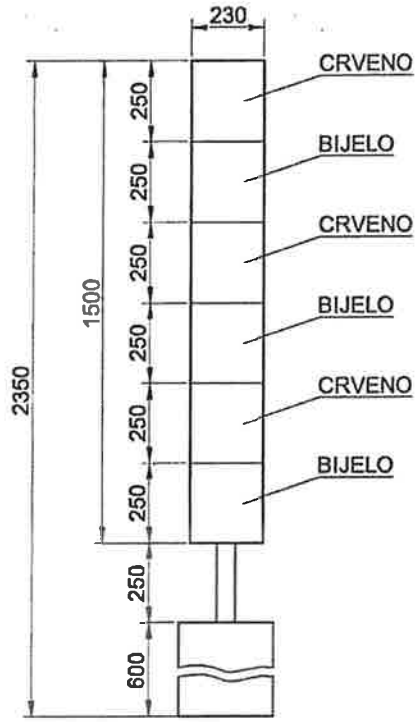

Slika 2b.

5. Materijal i izrada

5.1. Signalna oznaka 'Pazi, željezničko-cestovni prijelaz' (opomenica željezničko-cestovnog prijelaza) prema slici 2b je ploča izrađena od polutvrdog aluminijskog lima debljine 2 mm, dvostruko savijenih rubova.

5.1.1. Za podlogu se nanosi retroreflektirajuća folija za prometne znakove klase III koja mora u svemu zadovoljavati uvjete koje propisuje norma HRN EN 12899.

5.1.2. Crvena polja na ploči izrađuju se od crvene film folije.

5.1.3. Stražnja strana ploče obojena je temeljnom reaktivnom bojom i potom temeljnom sivom bojom.

5.2. Stup koji se isporučuje uz signalnu oznaku mora biti pocinčan, vanjskog promjera 60 mm.

6. Postavljanje

6.1. Mjesto ugradnje signalne oznake 'Pazi, željezničko-cestovni prijelaz' (opomenice željezničko-cestovnog prijelaza) propisano je Pravilnikom o značenju i uporabi signala, signalnih znakova i signalnih oznaka u željezničkom prometu NN126/09 - Prilog 3 Tehničke odredbe o signalizaciji, članak 23.

- ITS S1.030 Oznaka 'Granica manevriranja'

INTERNA STRUKOVNA NORMA HŽ INFRASTRUKTURE S obvezatnom primjenom od 04.09.2001.	SIGNALNI ZNAK 'GRANICA MANEVRIRANJA'	HŽN S1.030/1 Strana 1/3
	Odluka Uprave HŽ broj U-28-37/01 od 04.09.2001. objavljena u Službenom vjesniku HŽ-a broj 7/01 od 17.09.2001.	

Ova norma je usklađena sa Signalnim pravilnikom HŽ Infrastrukture

1. Predmet norme

1.1. Ova norma propisuje oblik, osnovne mjere, materijal i izradu signalnog znaka 'Granica manevriranja'.

2. Primjena

2.1. Signalni znak 'granica manevriranja' označava mjesto na pružnom kolosijeku u kolodvorskom području do kojega se smiju obavljati manevarske vožnje iz kolodvora.

2.2. Propisan je člankom 15. Signalnog pravilnika 1 kao signalni znak 26: 'Granica manevarskih vožnji'.

3. Izgled signala

3.1. Signal 'granica manevriranja' je stup (slika 1a.) ili ploča (slika 1b.) obojena naizmjenično plavim i bijelim poljima prevučenim reflektirajućom tvari.

3.2. Prednja strana signala obojena je naizmjenično plavim i bijelim poljima prevučenim reflektirajućom tvari, a stražnja strana signala sivom bojom.

3.3. Prednja i stražnja strana signala obojena je naizmjenično plavim i bijelim poljima u slučajevima kada pokazuje signalni znak sa jedne strane za jedno područje, a sa druge strane za drugo područje, i tada su plava i bijela polja prevučena reflektirajućom tvari.

4. Oblik i osnovne mjere

4.1. Oblik i osnovne mjere signala 'granica manevriranja' po ovoj normi moraju odgovarati slikama 2a i 2b.

MJERILO 1:40

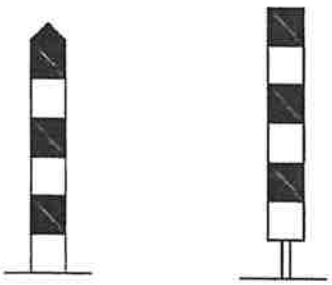

Slika 1a. Slika 1b.

01.02.2008.	HŽ INFRASTRUKTURA	Izmjene

MJERILO 1:20
(mjere u mm)

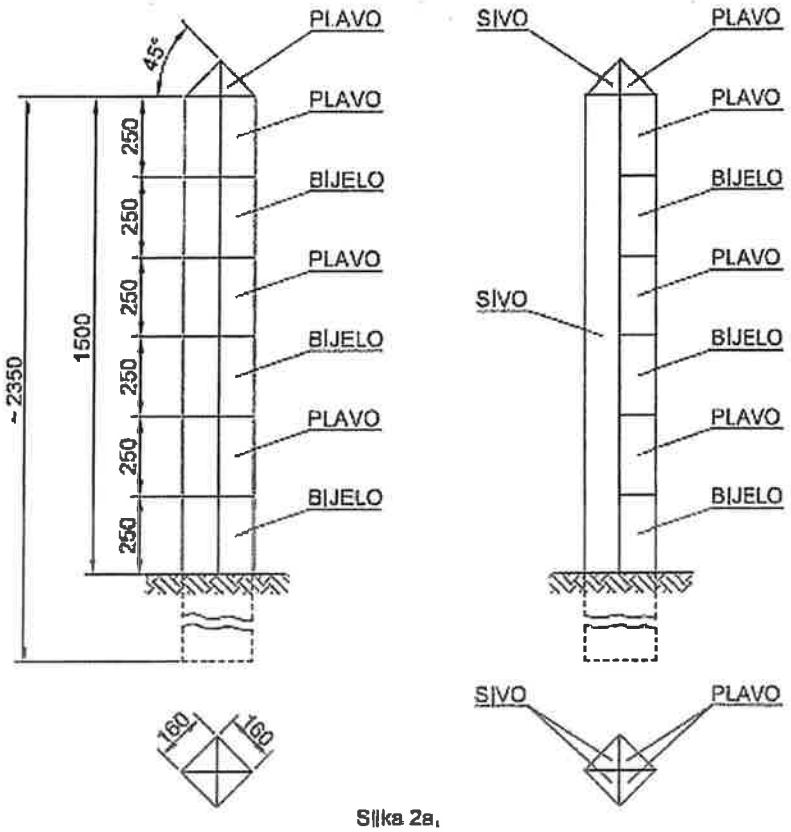

Slika 2a.

MJERILO 1:20
(mjere u mm)

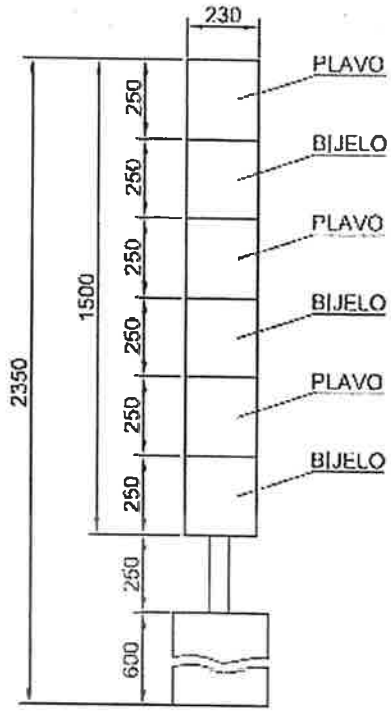

Slika 2b.

5. Materijal i izrada

5.1. Signalni znak 'Granica manevarskih vožnji' prema slici 2b je ploča izrađena od polutvrdog aluminijskog lima debljine 2 mm, dvostruko savijenih rubova.

5.1.1. Stražnja strana ploče obojena je temeljnom reaktivnom bojom i potom temeljnom sivom bojom.

5.1.2. Za podlogu se nanosi retroreflektirajuća folija za prometne znakove klase III koja mora u svemu zadovoljavati uvjete koje propisuje norma HR/EN-12899..

5.1.3. Plava polja na ploči izrađuju se od plave film folije.

5.2. Stup koji se isporučuje uz signalnu oznaku mora biti pocinčan, vanjskog promjera 60 mm.

6. Mjesto ugradnje

6.1. Mjesto ugradnje signalnog znaka 'Granica manevarskih vožnji' propisano je Signalnim pravilnikom.

INTERNA TEHNIČKA SPECIFIKACIJA HŽ INFRASTRUKTURE d.o.o	OZNAKE UPOZORENJA O ZABRANJENIM POSTUPCIMA –ZABRANJEN PRIJELAZ PREKO PRUGE	ITS S1. 101
		Strana 1/3
S obvezatnom primjenom od 21.03.2014.	Odluka Uprave HŽ Infrastrukture d.o.o. broj UI-123-36-1/14 od 06.03.2014. objavljena u Službenom vjesniku HŽI-a broj 4/14 od 13.03.2014.	

1. Predmet
Ova specifikacija propisuje oblik, osnovne mjere, materijal i izradu oznake upozorenja o zabranjenim postupcima - Zabranjen prijelaz preko pruge.

2. **Primjena**
Oznaka upozorenja o zabranjenim postupcima ugrađuje se prema odredbama Obavijesti trajne vrijednosti br. 3/14.

3. **Izgled oznake**
Oznaku Zabranjen prijelaz preko pruge čine stup i ploča. Ploču je moguće pričvrstiti i na ostale odgovarajuće nosače, tipa ograde, stupove, itd. ovisno o mjesnim prilikama, a prema odredbama Obavijesti trajne vrijednosti br. 3/14.

slika 1.

4. **Veličina**
Veličina ploče je dimenzija 500 x 350 mm.

5. **Oblik i mjere**
Oblik i osnovne mjere moraju odgovarati slici 1., slici 2., slici 3. i slici 4.

6. **Materijal i izrada**
6.1. Ploča se izrađuje od vruće pocinčanog lima, debljine 2 mm, dvostruko savijenih rubova. Kao materijal za izradu može se koristiti i pvc, minimalne debljine 2 mm.
6.2. Crvena polja na ploči izrađuju se od crvene film folije. Crvena boja prema RAL-u 3000, bijela prema RAL-u 9003, a crna prema RAL-U 9004. Folija i pvc moraju biti otporni na UV zračenje.
6.3. Stup koji se isporučuje uz oznaku od pocinčanog lima mora biti vruće pocinčani, vanjskog promjera 60,3 mm i isporučuje se s odgovarajućim pričvrsnim materijalom.

7. **Postavljanje**
Mjesto ugradnje oznake propisano je odredbama Obavijesti trajne vrijednosti br. 3/14.

MJ 1:8

FONT SLOVA OZNAKE :
DINCond-Black

2000

slika 2

MJ 1:4

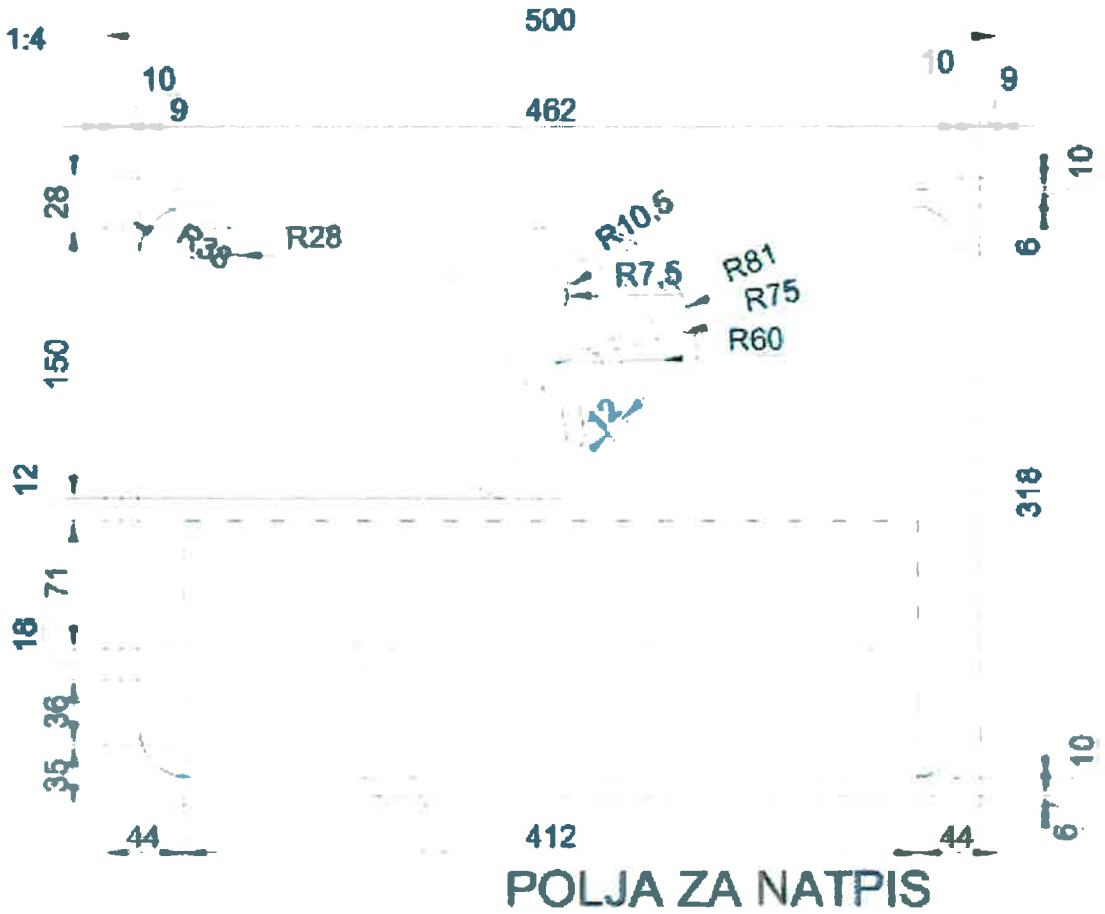

slika 3.

MJ 1:2

slika 4

MJ 1:4

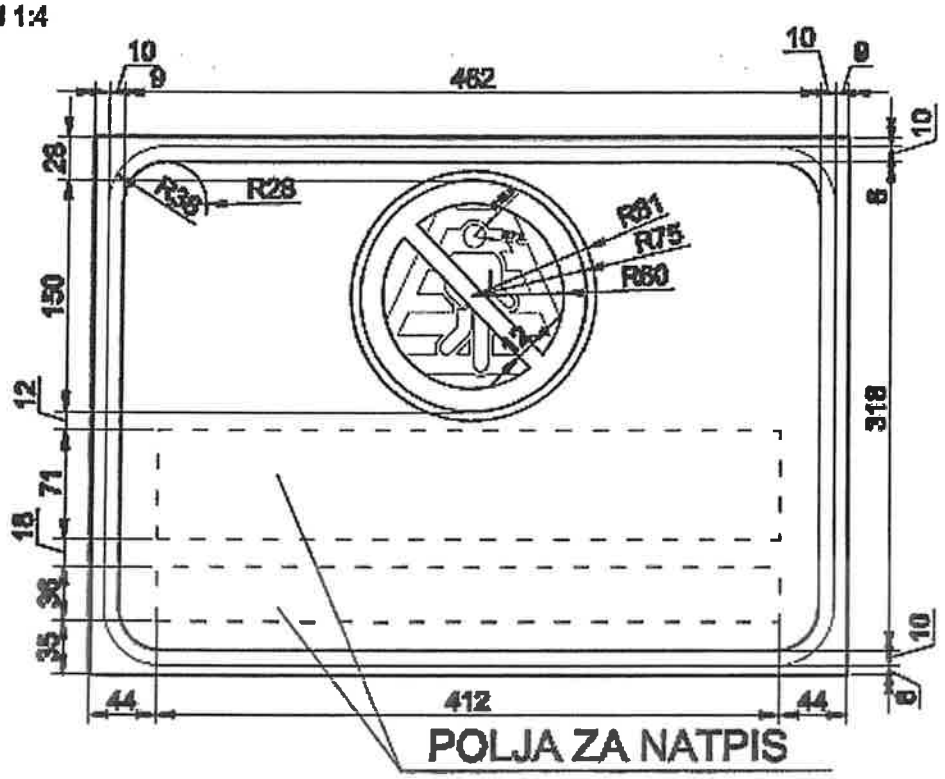

slika 3.

MJ 1:2

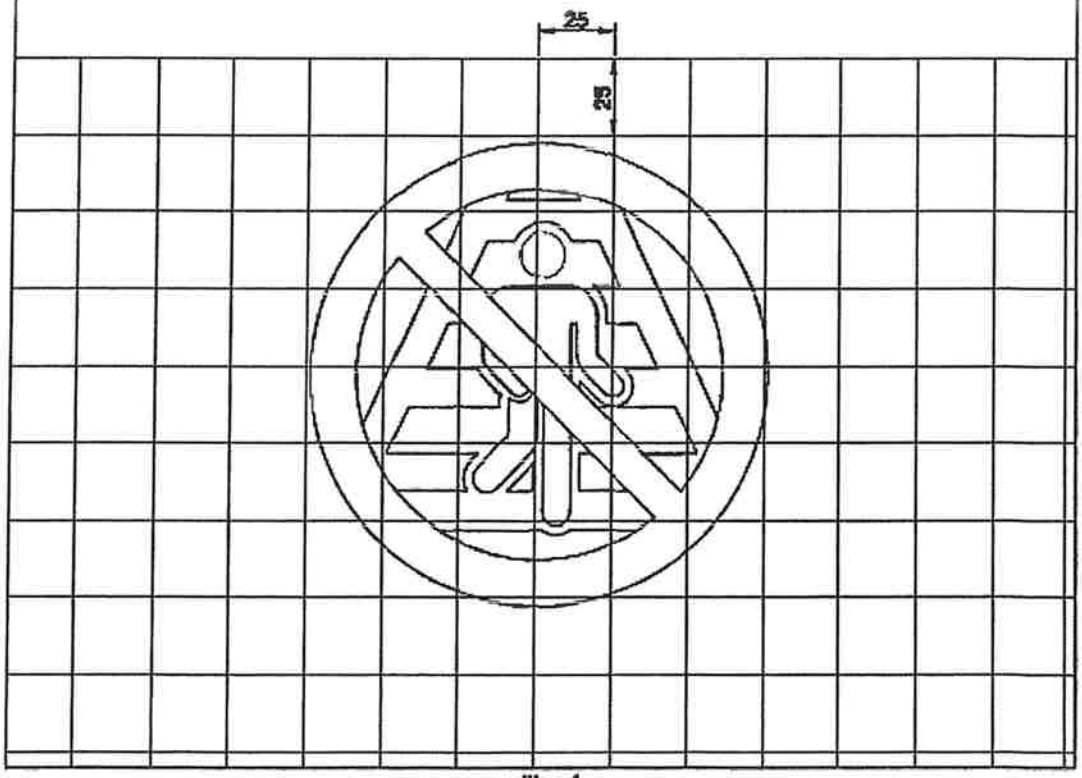

slika 4.

Ova norma je usklađena sa Signalnim pravilnikom HŽ Infrastrukture

1. Predmet norme

1.1. Ova norma propisuje oblik, osnovne mjere, materijal i izradu signalnog znaka 'Početak zaustavnog puta ispred cestovnog prijelaza'.

2. Primjena

2.1. Signalni znak 'Početak zaustavnog puta ispred cestovnog prijelaza' signalizira mjesto početka kočenja kako bi se vlak zaustavio ispred cestovnog prijelaza kada je uređaj za označavanje cestovnog prijelaza neispravan.

2.2. Propisan je člankom 21. Signalnog pravilnika 1 kao signalni znak 43: 'Početak zaustavnog puta ispred cestovnog prijelaza'.

3. Izgled signala

3.1. Signal 'Početak zaustavnog puta ispred cestovnog prijelaza' je stup (slika 1a.) ili bijela ploča (slika 1b.) s crvenim vrhom prevučenim reflektirajućom tvari.

3.2. Prednja strana signala obojena je bijelom bojom s crvenim vrhom prevučenim reflektirajućom tvari, a stražnja strana signala sivom bojom.

4. Oblik i osnovne mjere

4.1. Oblik i osnovne mjere signala 'Početak zaustavnog puta ispred cestovnog prijelaza' po ovoj normi moraju odgovarati slikama 2a i 2b.

MJERILO 1:40

Slika 1a.

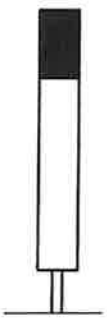

Slika 1b.

MJERILO 1:20
(mjere u mm)

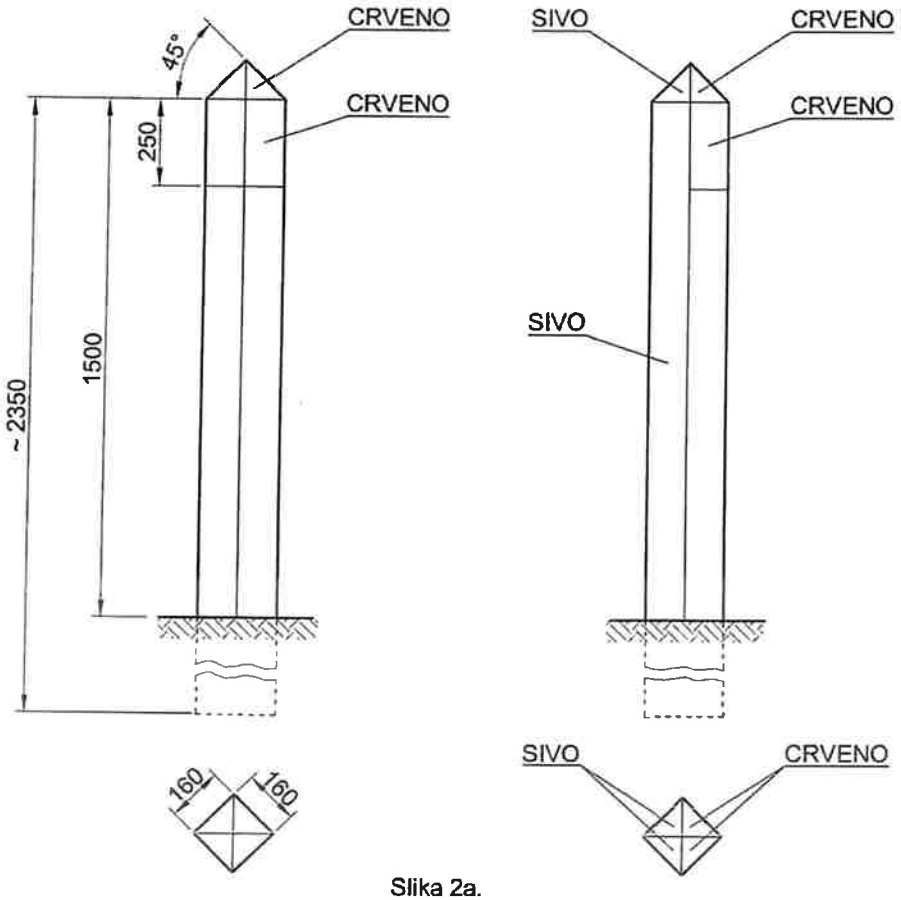

Slika 2a.

MJERILO 1:20
(mjere u mm)

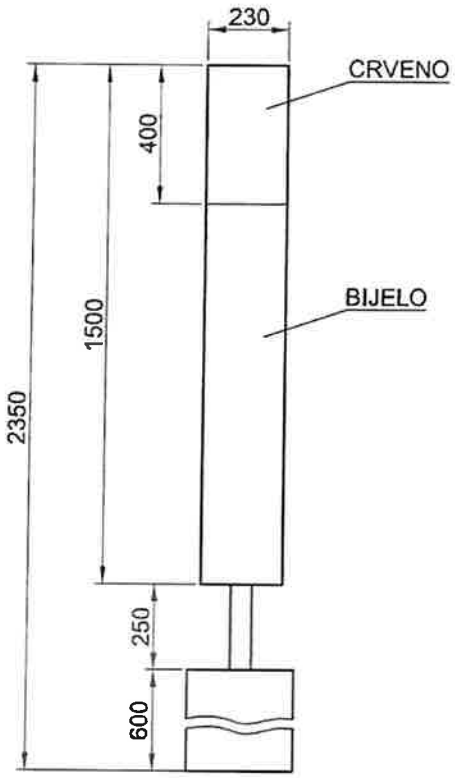

Slika 2b.

5. Materijal i izrada

5.1. Signalni znak 'Početak zaustavnog puta ispred cestovnog prijelaza' prema slici 2b je ploča izrađena od polutvrdog aluminijskog lima debljine 2 mm, dvostruko savijenih rubova.

5.1.1. Stražnja strana ploče obojena je temeljnom reaktivnom bojom i potom temeljnom sivom bojom.

5.1.2. Za podlogu se nanosi retroreflektirajuća folija za prometne znakove klase III koja mora u svemu zadovoljavati uvjete koje propisuje norma HR/EN-12899..

5.1.3. Crvena polja na ploči izrađuju se od crvene film folije.

5.2. Stup koji se isporučuje uz signalnu oznaku mora biti pocinčan, vanjskog promjera 60 mm.

6. Mjesto ugradnje

6.1. Mjesto ugradnje signalnog znaka 'Početak zaustavnog puta ispred cestovnog prijelaza' propisano je Signalnim pravilnikom.

- HŽN P.B8.003a-2 Pružne oznake za vodoravne lukove

INTERNA STRUKOVNA NORMA HŽ INFRASTRUKTURE S obvezatnom primjenom od 06.03.2007.	PRUŽNE OZNAKE ZA VODORAVNE LUKOVE	HŽN P.B8.003a/2 Strana 1/3
	Odluka Uprave HŽ broj U-28-37/01 od 04.09.2001. objavljena u Službenom vjesniku HŽ-a broj 7/01 od 17.09.2001.	

1. Predmet norme

1.1. Ova norma propisuje oblik, osnovne mjere, primjenu, materijal i izradu pružne oznake za vodoravne lukove u obliku pravokutne ploče na stupu, koje se ugrađuju na novosagrađenim, rekonstruiranim i remontiranim prugama.

2. Izgled pružne oznake

2.1. Pružna oznaka za vodoravne lukove je pravokutna ploča, čija je gornja polovica bijela ploča crnim slovima i brojevima. Donja polovica ploče obojena je crnom mat bojom. (Slike 1a i 1b.)

2.2. Stražnja strana pružne oznake obojena je sivom bojom.

MJERILO 1:20

Slika 1a.

Slika 1b.

3. Oblik i mjere

3.1. Oblik i mjere prikazani su na slikama 2a. i 2b.

4. Primjena

4.1. Pružne oznake za vodoravne lukove označavaju početak i kraj vodoravnog prijelaznog, odnosno kružnog luka.

4.2. Pružne oznake za vodoravne prijelazne lukove moraju biti opremljene nazivima karakterističnih točaka i podacima prema slici 2a: nazivom PPL i podatkom o duljini prijelaznog luka L u cijelim metrima.

4.3. Pružne oznake za vodoravne kružne lukove moraju biti opremljene nazivima karakterističnih točaka i podacima prema slici 2b: nazivom PL, podacima o polumjeru kružnog luka R u cijelim metrima, duljini vodoravnog kružnog luka D u cijelim metrima, nadvišenju vanjske tračnice u vodoravnom kružnom luku h u milimetrima i proširenju kolosijeka e u milimetrima.

01.09.2008.	HŽ INFRASTRUKTURA	Izmjene

MJERILO 1:5

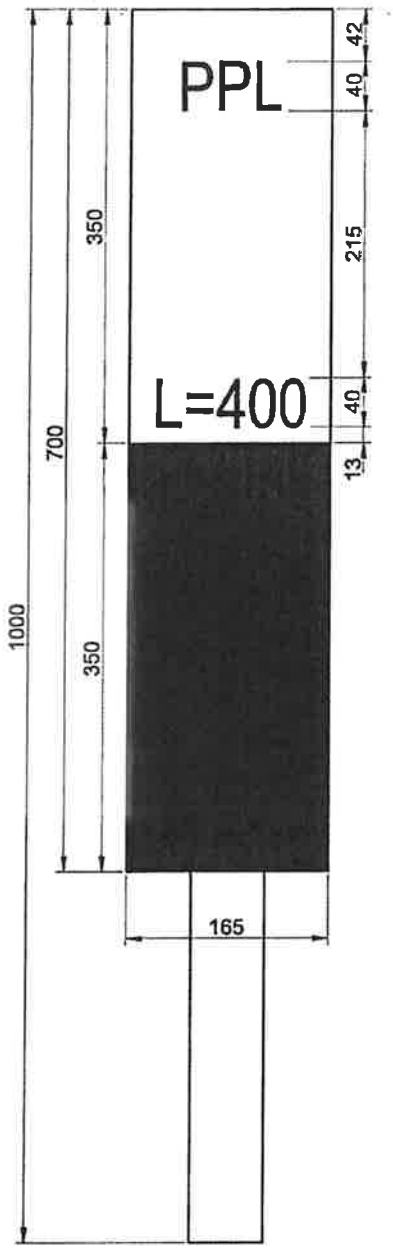

Slika 2a.

Slika 2b.

5. Materijal i izrada

5.1.1. Pružna oznaka je ploča izrađena od polutvrdog aluminijskog lima debljine 2 mm, dvostruko savijenih rubova.

5.2.1. Stražnja strana ploče obojena je temeljnom reaktivnom bojom i potom sivom temeljnom bojom.

5.2.2. Za gornju polovinu ploče kristi se bijela mat boja.

5.2.3. Za brojeve i donju polovinu ploče koristi se crna mat boja.

5.3.1. Stup koji se isporučuje uz signalnu oznaku mora biti pocinčan, vanjskog promjera 60 mm.

6. Postavljanje

6.1. Pružne oznake za vodoravne lukove postavljaju se na početak i kraj vodoravnog prijelaznog odnosno kružnog luka, na način da se prednja strana ploče okrene prema kolosijeku.

Broj krivine	Oznaka elementa krivine	Stacionaža ugradnje	Natpis na oznaci				
T1	PPL	+782,57	PPL	L= 20		h= 0	1
	PL	+802,57	PL	R= 530	D= 97	h= 40	2
	KL	+899,75	KL	R= 530	D= 97	h= 40	3
	KPL	+944,75	KPL	L= 45		h= 0	4
T2	PPL	1+056,98	PPL	L= 30		h= 0	5
	PL	1+086,98	PL	R= 850	D= 45	h= 0	6
	KL	1+131,81	KL	R= 850	D= 45	h= 0	7
	KPL	1+161,81	KPL	L= 30		h= 0	8
T3	PPL	1+613,68	PPL	L= 90		h= 0	9
	PL	1+703,68	PL	R= 500	D= 65	h= 50	10
	KL	1+768,67	KL	R= 500	D= 65	h= 50	11
	KPL	1+838,67	KPL	L= 70		h= 0	12
T4	PPL	2+875,56	PPL	L= 20		h= 0	13
	PL	2+895,56	PL	R= 1700	D= 21	h= 0	14
	KL	2+916,80	KL	R= 1700	D= 21	h= 0	15
	KPL	2+936,80	KPL	L= 20		h= 0	16
T5	PPL	3+775,42	PPL	L= 120		h= 0	17
	PL	3+895,42	PL	R= 509	D= 92	h= 50	18
	KL	3+987,12	KL	R= 509	D= 92	h= 50	19
	KPL	4+117,12	KPL	L= 130		h= 0	20
T6	PPL	5+117,88	PPL	L= 100		h= 0	21
	PL	5+217,88	PL	R= 1100	D= 405	h= 0	22
	KL	5+623,32	KL	R= 1100	D= 405	h= 0	23
	KPL	5+713,32	KPL	L= 90		h= 0	24
T7	PPL	6+516,84	PPL	L= 40		h= 0	25
	PL	6+556,84	PL	R= 600	D= 98	h= 25	26
	KL	6+654,75	KL	R= 600	D= 98	h= 25	27
	KPL	6+694,75	KPL	L= 40		h= 0	28

T8	PPL	7+097,53	PPL	L= 63		h=	0	29
	PL	7+160,53	PL	R= 282	D= 121	h=	105	30
	KL	7+282,01	KL	R= 282	D= 121	h=	105	31
	KPL	7+345,01	KPL	L= 63		h=	0	32
T9	PPL	7+928,58	PPL	L= 30		h=	0	33
	PL	7+958,58	PL	R= 595	D= 142	h=	25	34
	KL	8+101,03	KL	R= 595	D= 142	h=	25	35
	KPL	8+131,03	KPL	L= 30		h=	0	36
T10	PPL	9+640,79	PPL	L= 40		h=	0	37
	PL	9+680,79	PL	R= 595	D= 367	h=	25	38
	KL	10+047,74	KL	R= 595	D= 367	h=	25	39
	KPL	10+087,74	KPL	L= 40		h=	0	40
T11	PPL	10+363,46	PPL	L= 40		h=	0	41
	PL	10+403,46	PL	R= 600	D= 99	h=	25	42
	KL	10+502,69	KL	R= 600	D= 99	h=	25	43
	KPL	10+542,69	KPL	L= 40		h=	0	44
T12	PPL	10+895,64	PPL	L= 60		h=	0	45
	PL	10+955,64	PL	R= 605	D= 187	h=	25	46
	KL	11+142,61	KL	R= 605	D= 187	h=	25	47
	KPL	11+172,61	KPL	L= 30		h=	0	48
T13	PPL	11+288,26	PPL	L= 25		h=	0	49
	PL	11+313,26	PL	R= 1005	D= 289	h=	0	50
	KL	11+602,72	KL	R= 1005	D= 289	h=	0	51
	KPL	11+622,72	KPL	L= 20		h=	0	52
T14	PPL	12+197,74	PPL	L= 45		h=	0	53
	PL	12+242,74	PL	R= 490	D= 69	h=	55	54
	KL	12+311,52	KL	R= 490	D= 69	h=	55	55
	KPL	12+356,52	KPL	L= 45		h=	0	56
T15	PPL	14+005,72	PPL	L= 30		h=	0	57
	PL	14+035,72	PL	R= 950	D= 118	h=	0	58
	KL	14+154,18	KL	R= 950	D= 118	h=	0	59
	KPL	14+184,18	KPL	L= 30		h=	0	60