PRUŽNE GRAĐEVINE

Međimurska 4, 10 000 ZAGREB

e-mail: prg@prg.hr web: www.prg.hr

POSLOVNO PODRUČJE MEHANIZACIJA
POZIV ZA DOSTAVU PONUDA EBN 45296

Naš znak: B.B.4.3.
P.N. Br.: 101/510/26
Ur.Br.: 1291-26-1
EBN: 45296
Datum: 03.11.2026.

Vrsta postupka nabave: Otvoreni postupak nabave

1. PODACI O PREDMETU NABAVE

Redni broj	Opis predmeta nabave	Jedinica mjere	Količina
1.	Ventil dvostruko nepovratni 90371 KNORR DRV25/19T	Kom	1
2.	Aktuator EG7ACB2000 EM 120	Kom	1
3.	Svjetlo glavno +C.FL-E1 200W	Kom	2
4.	Svjetlo glavno +C.FT-E1 200W	Kom	2
5.	Svjetlo glavno +C.FR-E1 200W	Kom	2
6.	Svjetlo glavno +C.FL-E2 60W	Kom	2
7.	Svjetlo glavno +C.FR-E2 60W	Kom	2

Dijelovi za Mjerni vlak EM 20 i OBW 10, 312-6

Procijenjena vrijednost nabave: 5.000,00 EUR bez PDV - a

Osoba zadužena za kontakt: Leon Hrastinski, mob; 099/307 3817, leon.hrastinski@prg.hr

2. SADRŽAJ PONUDE:

PONUDA treba sadržavati:

1. Jedinične cijene bez PDV-a, **FCA Zaprešić, Kolodvorska bb**
2. Ukupnu vrijednost ponude

PRUŽNE GRAĐEVINE

Međimurska 4, 10 000 ZAGREB

e-mail: prg@prg.hr web: www.prg.hr

3. Rok isporuke – po izdavanju narudžbenice
4. Uvjete i način plaćanja
5. Opciju ponude (ne kraću od 60 dana)

3. NAČIN I ROK ZA DOSTAVU PONUDE

- Rok za dostavu ponuda je do **06.11.2026.** god. do **12:00 sati** na adresi Trg Francuske Republike 13, 10000 Zagreb.
- Ponudu dostavite u zatvorenoj omotnici s naznakom: **« NE OTVARAJ ! PONUDA ZA PN 101/510/26«**

Ponude koje ne sadrže tražene podatke i one pristigle nakon roka bez obzira na način dostave navedenog ovim upitom neće se uzeti u razmatranje.

Na ovaj postupak ne primjenjuje se Zakon o javnoj nabavi. Naručitelj neće javno otvarati ponude. Kriterij za odabir ponude je najniža cijena ili ekonomski najpovoljnija ponuda sa stajališta Naručitelja.

Za odabir ponude je dovoljna jedna (1) pristigla ponuda, koja udovoljava svim traženim zahtjevima i uvjetima naručitelja.

Podaci o zaprimljenim ponudama, ponuditeljima i broju ponuda tajni su do objave Odluke o odabiru.

Naručitelj zadržava pravo poništiti ovaj postupak nabave u bilo kojem trenutku, odnosno ne odabrati niti jednu ponudu, a sve bez ikakvih obveza ili naknada bilo koje vrste prema ponuditeljima.

Naručitelj će izvršiti pregled, ocjenu i rangiranje dostavljenih ponuda u razumnom roku te pisanu obavijest o rezultatima nabave (o odabiru najpovoljnije ponude ili poništenju postupka nabave) dostaviti svim ponuditeljima.

SLUŽBA NABAVE

Božana Bingula

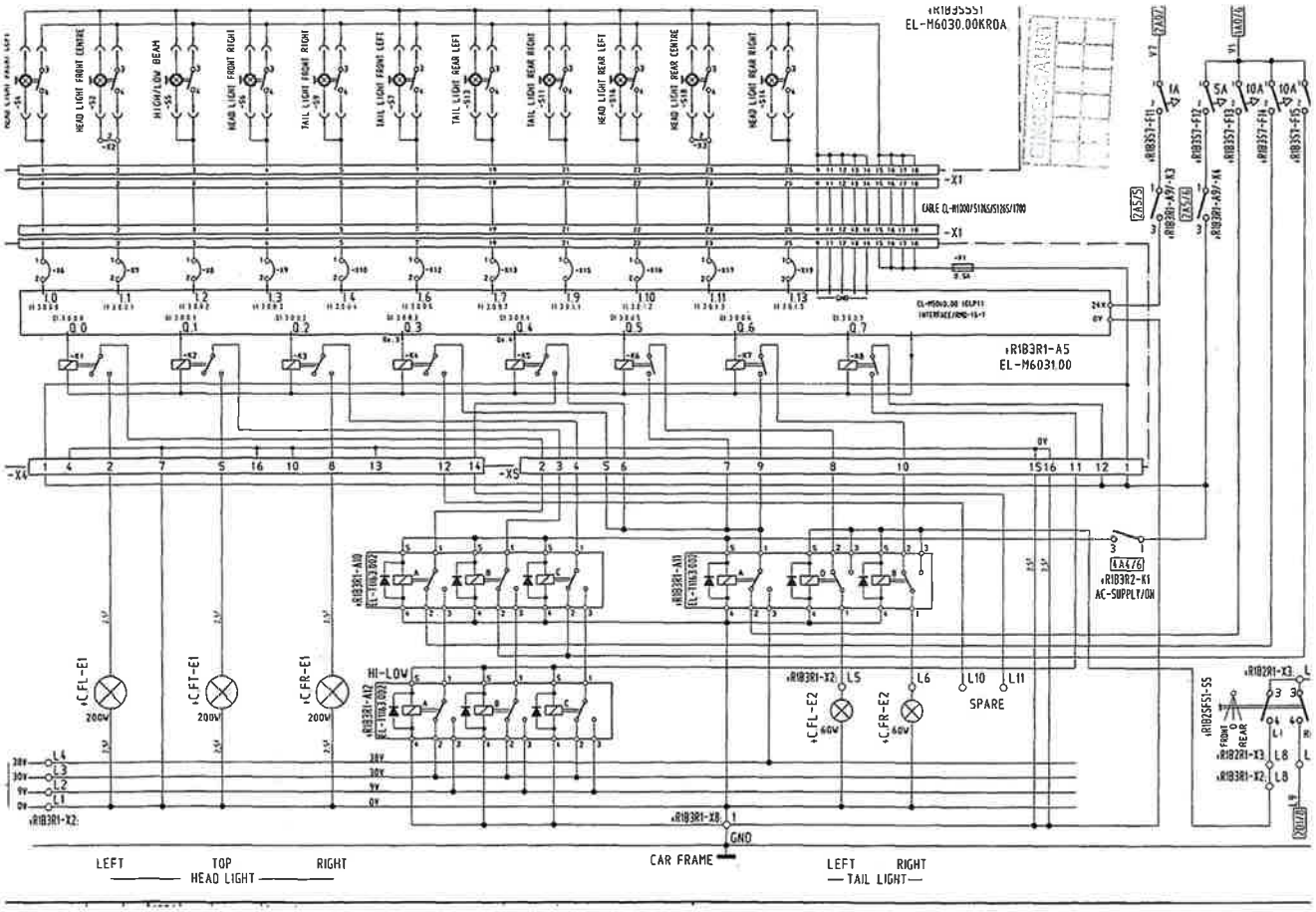

EL-M6030.00KROA
HEAD LIGHT FRONT CENTRE
HIGH/LOW BEAM
HEAD LIGHT FRONT RIGHT
TAIL LIGHT FRONT RIGHT
TAIL LIGHT FRONT LEFT
TAIL LIGHT REAR LEFT
TAIL LIGHT REAR RIGHT
HEAD LIGHT REAR LEFT
HEAD LIGHT REAR CENTRE
HEAD LIGHT REAR RIGHT
-X1
CABLE CL-M1000/S1265/S1265/1700
+R1B3R1-A5
EL-M6031.00
-X4
-X5
+R1B3R2-K1
AC-SUPPLY/ON
HI-LOW
+C.FL-E1
+C.FT-E1
+C.FR-E1
200W
+C.FL-E2
+C.FR-E2
60W
SPARE
+R1B3R1-X2
+R1B3R1-X8
GND
CAR FRAME
LEFT
TOP
RIGHT
HEAD LIGHT
LEFT
RIGHT
TAIL LIGHT

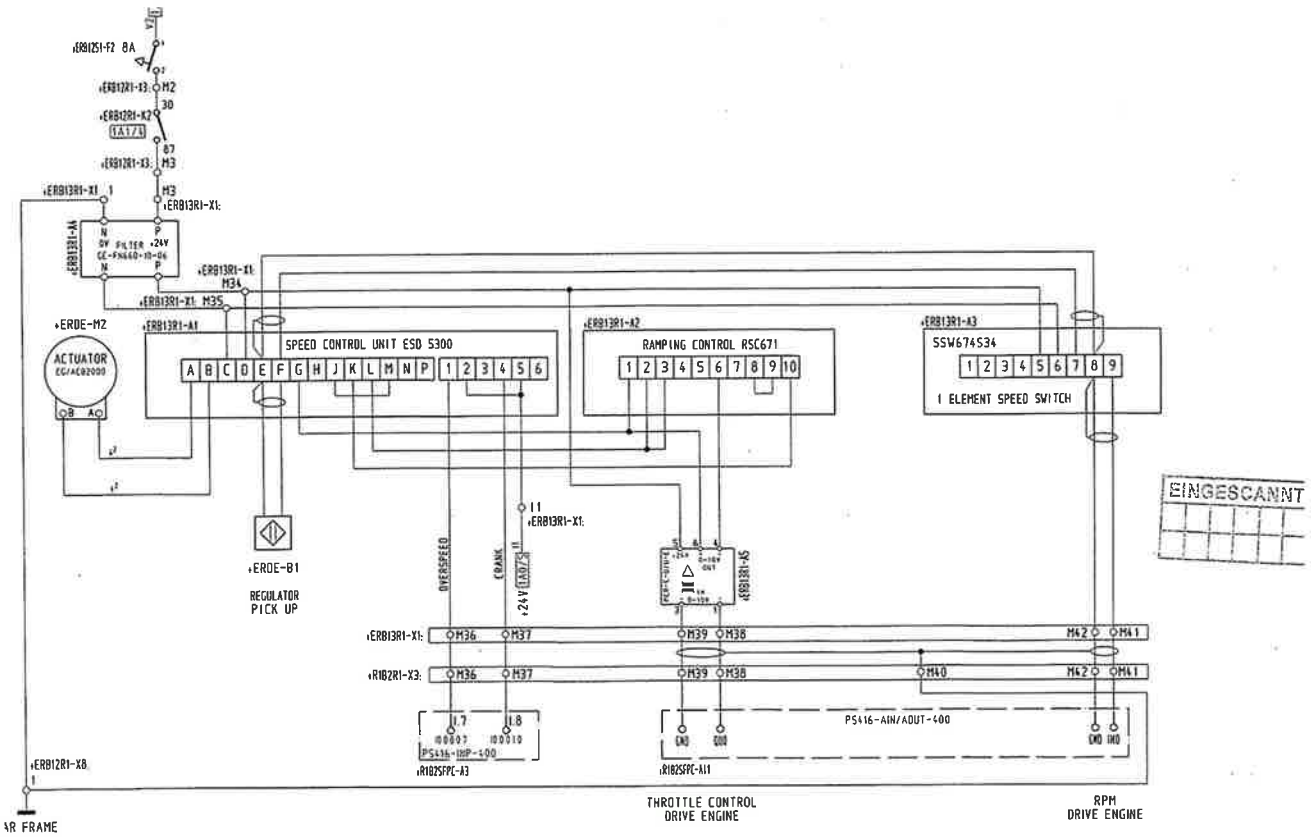

EINGESCANNT

		1996	Tag	Name	Diese Zeichnung und eventuelle Anlagen sind unser	FRANZ PLASSER	DRIVE ENGINE	CAD: M5A1S9A2	1A2